Mode d'emploi
ALF- Mobil

JS Aupperle GmbH - Untere Wängen 1 - D- 73119 Zell u. A.
Tél. : +49(0) 7164/ 14717-0

Date d'émission : 29.04.2025

1 Table des matières

1 Table des matières ... 1
2 Instructions de sécurité ... 2
2.1 Symboles et explication ... 2
2.2 Instructions de sécurité au travail ... 3
2.3 Règles de sécurité ... 4
2.4 Exigences en matière d'installation ... 5
3 Informations générales ... 6
3.1 Fabricant / Type ... 6
3.2 Approbation de type ... 6
3.3 Droits d'auteur et de propriété intellectuelle ... 6
3.4 Marquage ... 6
3.5 Application ... 6
3.6 Description ... 7
3.7 Données techniques ... 7
3.8 Remarque sur le mode d'emploi ... 7
4 Installation / Mise en place ... 8
5 Description de l'appareil ... 9
6 Mise en service ... 10
7 Obligation d'étalonnage ... 11
8 Utilisation ... 12
8.1 Augmenter la pression des pneus ... 12
8.2 Réduire la pression des pneus ... 13
9 Maintenance/ réparation ... 14
9.1 Entretien ... 14
9.2 Réparation ... 14
9.3 Nettoyer le filtre dans l'embout du tuyau ... 15
10 Garantie ... 17
11 Reprise et recyclage ... 18
12 Pièces de rechange ... 19
12.1 Pièces de rechange Mamelon à emboîter ... 19
12.2 Pièces détachées Embout de tuyau ... 20
12.3 Pièces détachées capot de protection ... 21
12.4 Pièces détachées boîtier de commande ... 22

2 Instructions de sécurité

2.1 Symboles et explication

Symbole de sécurité au travail
Ce symbole accompagne toutes les instructions de sécurité au travail de ce manuel d'utilisation qui présentent un danger pour la vie ou la santé des personnes. Ces instructions doivent toujours être respectées avec le plus grand soin. Toutes les instructions de sécurité au travail doivent être transmises aux autres utilisateurs. Outre les instructions contenues dans le manuel d'utilisation, toutes les autres consignes générales de sécurité et de prévention des accidents en vigueur doivent être respectées.

Attention
Cette mention "Attention" figure à tous les passages du présent manuel d'utilisation qui doivent être soigneusement observés afin de respecter les directives, les prescriptions, les instructions et les procédures d'utilisation correctes et d'éviter tout dommage au produit et/ou aux personnes.

Remarque
Cette mention "Remarque" figure à tous les passages du présent mode d'emploi qui doivent être soigneusement respectés.
Pour éviter d'endommager le produit et les pièces de l'appareil, respectez impérativement les directives, les prescriptions et les instructions du mode d'emploi.

2.2 Instructions de sécurité au travail

L'**ALF® Mobil** a été conçu et fabriqué conformément aux exigences de base en matière de santé et de sécurité, telles qu'elles sont définies dans les directives européennes.

Remarque

Ce produit peut être dangereux s'il n'est pas utilisé correctement.
Les enfants ne doivent pas utiliser cet appareil.
Une mauvaise manipulation peut entraîner l'explosion du pneu !

Toutes les personnes chargées de la maintenance, de la mise en service et de l'utilisation de l'ALFM® doivent lire attentivement ce manuel.
ALF® - Mobil doivent lire et comprendre au préalable l'ensemble du mode d'emploi.

Remarque

Le gonfleur de pneus ALF® - Mobil est exclusivement destiné à l'air comprimé.
air comprimé / azote. Toute utilisation en dehors de cette finalité ainsi que toute modification du produit sont considérées comme une utilisation non conforme. Le fabricant n'est pas responsable des dommages résultant d'une utilisation non conforme. L'utilisateur est seul responsable des risques encourus.

Une utilisation correcte du produit implique également le respect des instructions du fabricant en ce qui concerne l'installation, le fonctionnement et l'entretien.

Toutes les opérations liées à l'installation, au réglage et à la maintenance doivent être effectuées par des personnes compétentes. Lors de l'utilisation
Le gonfleur de pneus **ALF® - Mobil** doit toujours être utilisé dans le respect des réglementations locales en matière de sécurité et de prévention des accidents.

2.3 Règles de sécurité

Remarque

L'exploitant doit surveiller que :

- ***toutes les mesures prises respectent intégralement les prescriptions de protection du travail et de prévention des accidents ainsi que les dispositions de protection du travail et de sécurité de la présente notice d'instructions***
- ***des mesures doivent être prises immédiatement pour éviter les dangers !***

L'utilisateur de l'appareil de gonflage des pneus doit veiller à ce que :

- ***le mode d'emploi puisse être consulté sur le lieu d'utilisation par les personnes concernées par l'opération***
- ***la connaissance du mode d'emploi doit être une condition préalable à l'utilisation de l'appareil de gonflage des pneus***
- ***les dysfonctionnements éventuels doivent être signalés à l'exploitant***
- ***les personnes qui effectuent des opérations d'entretien sur l'appareil de gonflage des pneumatiques sont expressément autorisées et habilitées à le faire***
- ***les consignes de sécurité, de protection du travail et de danger sur l'appareil ou le lieu d'utilisation sont bien lisibles***
- ***les personnes chargées de l'utilisation ou de la maintenance de l'appareil n'effectuent pas de transformations ou de modifications arbitraires susceptibles d'entraîner une utilisation non conforme à la destination de l'appareil***
- ***un appareil de gonflage de pneus hors service doit être protégé par l'exploitant contre toute utilisation non autorisée***

2.4 Exigences concernant d l'installation

Attention

L'ALF® - Mobil ne doit être utilisé qu'avec de l'air comprimé filtré, déshuilé et séché. L'alimentation en air comprimé doit donc être équipée de l'unité d'entretien de l'air comprimé nécessaire à cet effet. Il s'agit notamment de l'effet cyclonique agissant dans le boîtier du filtre à air pour la séparation des particules mécaniques grossières et de l'eau condensée, du filtre à air avec élément filtrant en profondeur pour la séparation des particules mécaniques fines et du réducteur de pression. En outre, un sécheur d'air doit être installé dans le sens du flux d'air. Le sécheur d'air doit réaliser un point de rosée sous pression de l'air comprimé au moins égal à la température ambiante jusqu'à laquelle l'ALF® mobile doit être exploité.

L'ALF® - Mobil ne doit pas être utilisé pour gonfler et contrôler des pneus lestés à l'eau ou traités avec un produit anticorrosion.

Attention

Lors du raccordement au réseau d'air comprimé de l'exploitant, il faut veiller à ce que l'ALF® - Mobil soit correctement relié à celui-ci. Le cas échéant, monter la pièce intermédiaire et le coude (tous deux disponibles sur demande) sur le raccord d'air comprimé existant.

3 Informations générales

3.1 Fabricant / Type

JS Aupperle GmbH
Pentes inférieures 1
D - 73119 Zell u. A.
Type : **ALF® - Mobil**

3.2 Approbation de type

Le manomètre pour pneus **ALF® - Mobil** a été homologué par l'Institut fédéral de métrologie.
Physikalisch - Technische- Bundesanstalt (Institut fédéral de physique et de technique).
Examen de type :
FR-24-M-PTB-0033
Remplisseur de pneus **ALF -**

3.3 Droits d'auteur et de propriété intellectuelle

Le fabricant conserve les droits d'auteur de ce mode d'emploi.
En outre, tous les droits sont réservés, notamment en cas de délivrance d'un brevet ou d'enregistrement d'un modèle d'utilité.
Les contrevenants sont tenus de payer des dommages et intérêts.

3.4 Marquage

Plaque de vérification/plaque signalétique :	Sont placés sur le capot de protection en haut à droite.

3.5 Application

Le gonfleur de pneus mentionné dans le mode d'emploi ne doit être utilisé que pour contrôler, gonfler et dégonfler les pneus de véhicules à moteur (il ne **convient pas** aux pneus de vélos, de véhicules pour enfants, de brouettes et d'aéronefs, par exemple).
Il convient de respecter les indications relatives à l'air comprimé disponibles sur le lieu d'utilisation, ainsi que celles des fabricants de pneus et de véhicules (p. ex. tableau affiché concernant les pressions de remplissage en fonction des dimensions des pneus et de la charge).

Remarque

En raison de la précision de l'affichage, l'ALF® - Mobil ne doit être installé et mis en service que sur un sol horizontal.

3.6 Description

L'**ALF® - Mobil** est un gonfleur de pneus manuel et portable, directement relié au réseau d'air comprimé. Il sert à contrôler et à corriger la pression des pneus des véhicules à moteur. La pression de gonflage souhaitée peut être réglée à l'aide des boutons +/-.
Si l'on relie l'embout au pneu, la pression du pneu s'affiche sur le manomètre.
Pour pouvoir régler la pression de pneu souhaitée, il faut appuyer brièvement sur le bouton + (la pression de pneu augmente).
Pour réduire la pression des pneus, on appuie sur le bouton -.
Si l'on relâche le bouton + ou -, la pression réelle dans le pneu s'affiche.

3.7 Données techniques

hauteur :	530 mm
largeur :	250 mm
longueur :	300 mm
Poids :	4,7 kg
alimentation en pression :	max. 12 bar
pression de remplissage maximale :	10 bar
Précision de lecture :	0,1 bar
Longueur du tuyau :	1,25 mètre
Plage de température :	- 10°C à +50°C

3.8 Remarque sur le mode d'emploi

Remarque

Pour des raisons de clarté, ce mode d'emploi ne contient pas toutes les informations détaillées concernant l'appareil de gonflage des pneus.
ALF® - Mobil (Aupperle - Air - Remplisseur).
Si vous souhaitez obtenir des informations supplémentaires ou si vous rencontrez des problèmes particuliers qui ne sont pas traités de manière suffisamment détaillée dans ce mode d'emploi, vous pouvez demander les renseignements nécessaires directement au fabricant (voir page de garde).
En outre, nous attirons votre attention sur le fait que le contenu de ces instructions de service fait partie d'un accord ou d'un rapport juridique existant. Toutes les obligations découlent du contrat de vente correspondant, qui contient également la réglementation complète et seule valable en matière de garantie et de responsabilité.

4 Installation / Mise en place

Remarque

Le compresseur d'air et le système d'air comprimé doivent être des unités de maintenance d'air comprimé nécessaires, y compris un sécheur d'air, afin d'éviter l'accumulation de saletés et d'eau dans le système de conduites du ALF® - Mobil
L'ALF® - Mobil ne doit pas être utilisé pour gonfler et contrôler des pneus lestés remplis d'eau ou des pneus traités avec un produit anticorrosion.

Remarque

Pour l'utilisation de l'ALF® - Mobil, il est recommandé de choisir un lieu d'utilisation couvert.

5 Description de l'appareil

ALF - Mobile

6 Mise en service

1. Déballez l'appareil.
2. Vérifiez que l'emballage et/ou l'appareil ne sont pas endommagés.

Remarque

Si le ALF® - Mobil est endommagé pendant le transport, veuillez contacter votre revendeur ou le fabricant.

Attention

Avant de raccorder le gonfleur de pneus à votre réseau d'air comprimé fixe, assurez-vous qu'il n'y a plus de pression dans la conduite.

3. Raccordez la conduite de pression à l'**ALF® - Mobil**.

Attention

Tenez l'embout enfichable d'une main avant d'actionner le bouton de remplissage (+) avec l'autre main.
L'embout enfichable peut battre dans l'air de manière incontrôlée.

4. Actionnez le bouton de remplissage (+).
   Si de l'air sort du réceptacle, l'appareil est prêt à fonctionner.

Remarque

Si l'air ne sort pas du ALF® - Mobil, veuillez vérifier vos connexions et votre réseau d'air comprimé.

7 Obligation d'étalonnage

En ce qui concerne l'étalonnage et le délai de contrôle, c'est la loi sur l'étalonnage qui s'applique.
En République fédérale d'Allemagne, conformément à la loi sur l'étalonnage du 23.03.1992 (modifiée en dernier lieu le 03.07.2008), les instruments de mesure utilisés pour contrôler la pression des pneus doivent être étalonnés. La durée de validité de l'étalonnage est de 2 ans à compter de la fin de l'année civile au cours de laquelle l'appareil de gonflage des pneus a été étalonné pour la dernière fois.
L'obligation d'étalonnage incombe à celui qui utilise ou tient à disposition l'appareil de mesure de la pression des pneus (loi sur l'étalonnage § 35 [2], 1).

8 Utilisation

Remarque

Pour connaître la pression correcte des pneus, veuillez consulter le manuel d'utilisation de votre véhicule.

8.1 Augmenter la pression des pneus

1. Prenez l'**ALF® - Mobil** et portez-le jusqu'au pneu.
2. Retirez le capuchon de valve de la valve de votre pneu.
3. Enfoncez l'embout mâle sur la valve du pneu et maintenez-le en place.
4. La pression présente dans le pneu s'affiche sur le manomètre.
5. Pour augmenter la pression des pneus, appuyer avec l'autre main pendant environ 1 sec. sur le bouton de gonflage (+).
6. Après avoir relâché le bouton de gonflage (+), la pression actuelle des pneus s'affiche sur le manomètre.
7. Répétez les points 6 et 7 jusqu'à ce que la pression de gonflage souhaitée soit atteinte.

Attention

Une pression trop longue sur le bouton de gonflage (+) peut entraîner l'éclatement du pneu.
"Ne remplir que brièvement et contrôler entre-temps"

8. Retirez rapidement l'embout de la valve du pneu afin d'éviter une trop grande perte de pression dans le pneu.
9. Remettez le ***ALF® - Mobil*** à son point de départ.

8.2 Réduire la pression des pneus

1. Prenez l'**ALF® - Mobil** et portez-le jusqu'au pneu.
2. Retirez le capuchon de valve de la valve de votre pneu.
3. Enfoncez l'embout mâle sur la valve du pneu et maintenez-le en place.
4. La pression présente dans le pneu s'affiche sur le manomètre.
5. Pour réduire la pression des pneus, appuyer avec l'autre main pendant environ 1 sec. sur le bouton de dégonflage (-).
6. Après avoir relâché le bouton de dégonflage (-), la pression actuelle des pneus s'affiche sur le manomètre.
7. Répétez les points 6 et 7 jusqu'à ce que la pression de gonflage souhaitée soit atteinte.
8. Retirez rapidement l'embout de la valve du pneu afin d'éviter une trop grande perte de pression dans le pneu.
9. Remettez le ***ALF® - Mobil*** à son point de départ.

Remarque

Un gonflage et un dégonflage rapides ainsi qu'un contrôle précis ne sont possibles que si l'embout est en bon état et s'il est placé avec précision sur la valve du pneu.

Si l'about n'est pas assez enfoncé sur la valve du pneu, la pression du pneu peut être augmentée, mais un contrôle précis de la pression du pneu n'est pas possible.

9 Maintenance / Réparation

Attention

Avant d'effectuer des travaux sur le gonfleur de pneus, déconnectez-le du réseau d'air comprimé stationnaire.

9.1 Entretien

Période	Examen
Avant chaque action	• Contrôler la position zéro du manomètre
Hebdomadaire	• Contrôler le tuyau de remplissage et l'embout • Contrôler le raccordement de l'air comprimé **Si des fuites ou une usure sont constatées, remplacer les pièces endommagées.**
Semestriel	• Vérifier l'étanchéité de la jauge de gonflage des pneus et du raccord d'air comprimé • La plaquette de vérification de l'appareil est-elle encore valable ? Si ce n'est pas le cas, un nouvel étalonnage est nécessaire.

9.2 Réparation

L'**ALF-Mobil** dispose d'un certificat de type national et est soumis à l'obligation d'étalonnage en Allemagne et dans la plupart des pays de l'UE. C'est pourquoi nous recommandons d'envoyer l'**ALF-Mobil** à un revendeur spécialisé ou au fabricant en cas de dysfonctionnements ou de réparations.

9.3 Nettoyer le filtre dans l'embout du tuyau

Attention

Avant d'effectuer des travaux sur votre ALF® - Mobil, débranchez-le du réseau d'air comprimé

1. Dévisser les manchons de tuyaux avec une clé à fourche SW 22.

Remarque

Il n'est pas nécessaire de retirer le tuyau de son embout pour le dévisser.

2. Prendre l'embout du tuyau dans la main et regarder dans l'ouverture arrière.

3. Retirer le jonc en fil de fer vers le haut à l'aide d'une pince.

4. Retirer le filtre et le nettoyer.

5. Pour le remontage, veuillez suivre les étapes 1 à 4 dans l'ordre inverse.

Attention

Lors du montage ou du démontage, veillez toujours à ne pas perdre l'anneau d'étanchéité noir.

Remarque

Pour des raisons d'étanchéité, il est recommandé d'installer un nouveau joint entre la douille du tuyau et le boîtier de commande.

10 Garantie

L'étendue et la durée de la garantie sont définies dans les conditions de vente et de livraison du fabricant. Les droits de garantie et de responsabilité sont toujours régis par les instructions de service en vigueur au moment de la livraison, sauf accord ou convention contraire. En plus des conditions de vente et de livraison, les dispositions suivantes s'appliquent :
Dans la mesure où cela est autorisé, aucune garantie ou responsabilité n'est assumée pour les dommages résultant des causes suivantes :

- non-respect du mode d'emploi.
- les pièces qui ont été endommagées par l'action violente du client ou d'un tiers.
- si des interventions ou des réparations non professionnelles ont été effectuées sur l'appareil par le client ou par des tiers sans notre accord écrit.
- si des appareils supplémentaires ou des moyens d'exploitation non recommandés par nous ont été utilisés et que l'acheteur n'apporte pas la preuve que le défaut invoqué n'en est pas la cause.
- Si les dommages sont dus à un cas de force majeure, à un dégât des eaux, à un incendie ou au raccordement de l'appareil à de mauvais raccords d'air comprimé, d'eau ou d'électricité.
- Par un personnel de service et d'entretien de l'exploitant insuffisamment formé et informé.
- En cas d'utilisation de pièces de rechange non originales.
- Si les travaux d'entretien et de service nécessaires n'ont pas été effectués à tour de rôle.
- Lorsque les dispositions de sécurité visées aux points 2.2 et 2.3 ne sont pas respectées.
- Si l'utilisation n'est pas conforme à la destination, ou si l'installation, ou la mise en service, ou l'exploitation est incorrecte.
- lorsqu'une utilisation conforme n'est pas garantie et que l'appareil de gonflage des pneus n'est pas utilisé conformément aux conditions d'utilisation convenues dans le contrat.
- Si le sceau / le plomb de vérification a été endommagé ou enlevé.

L'exploitant doit veiller au respect de ces dispositions :

- que les dispositions en matière de sécurité selon les sections 2.2 et 2.3 sont respectées.
- qu'une utilisation non conforme à la destination ainsi qu'une installation ou une mise en service défectueuse et une exploitation non autorisée sont exclues et qu'en outre
- une utilisation conforme à la destination est garantie et que l'appareil de gonflage des pneus est exploité conformément aux conditions d'utilisation convenues par contrat.

11 Reprise et recyclage

Reprise des anciens appareils

Le symbole ci-contre signifie que l'appareil usagé doit être éliminé séparément des déchets ménagers. Aidez-nous et contribuez à la protection de l'environnement en ne jetant pas l'appareil usagé avec les ordures ménagères.

Remarque

Les appareils ne doivent pas être jetés avec les ordures ménagères. Pour une élimination appropriée, veuillez nous contacter.
Téléphone : +49(0)7164 - 14717 - 0

12 Pièces de rechange

12.1 Pièces de rechange Mamelon à emboîter

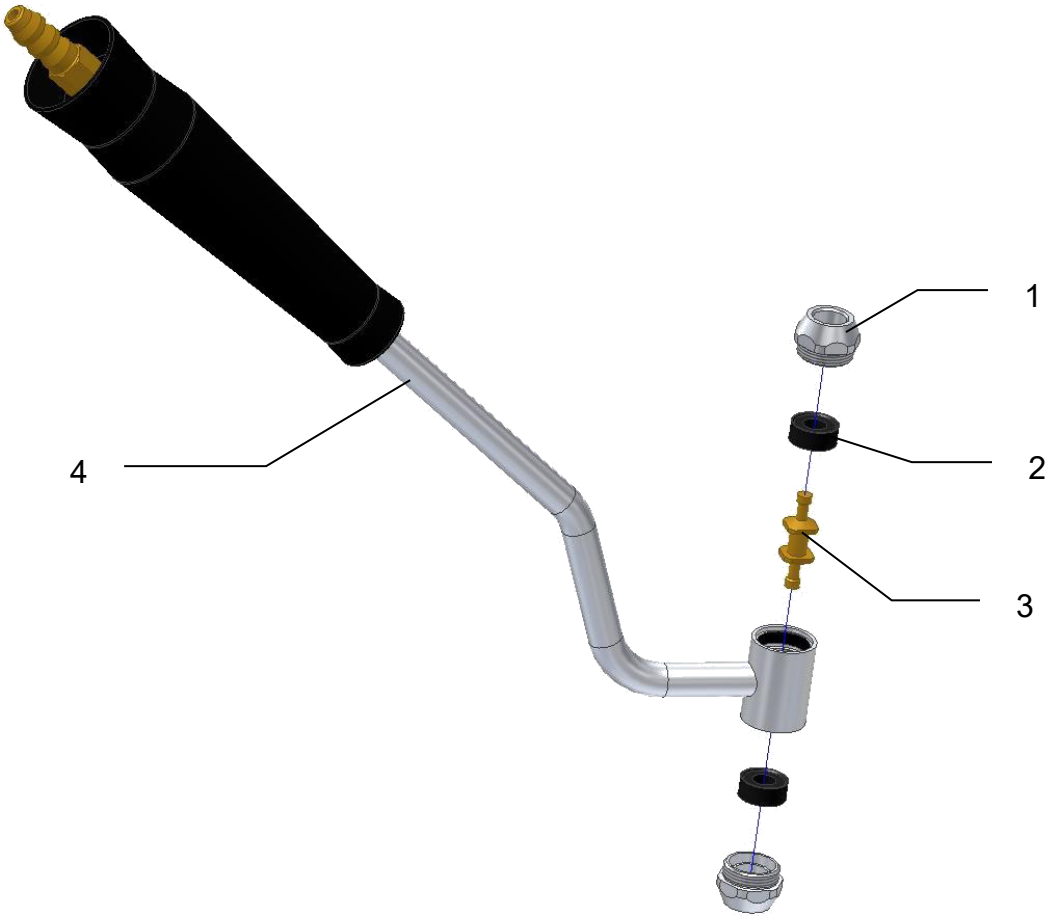

N° de photo	Pièce de rechange-Article no.	Désignation des pièces de rechange	Quantité
1	5063094	Couvercle	2
2	5090535	Bague d'étanchéité pour embout double	2
3	5062773	Goupille de levage de soupape	1
4	5114814	Mamelon à emboîter complet	1

12.2 Pièces détachées Embout de tuyau

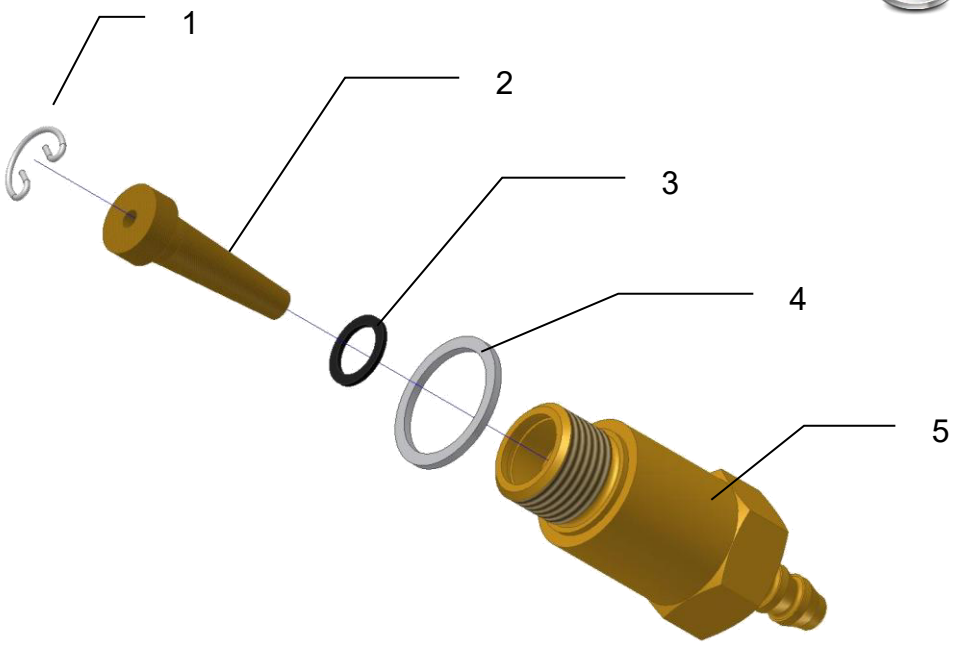

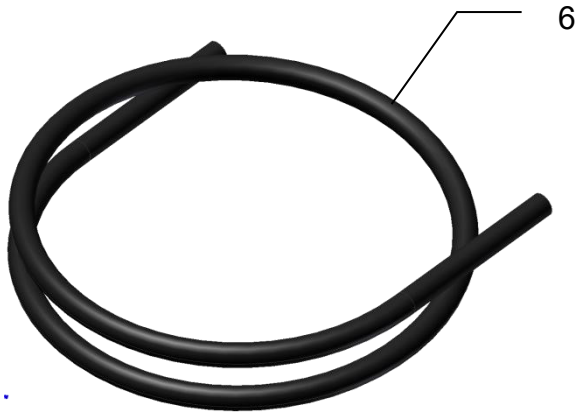

N° de photo	Pièce de rechange-Article no.	Désignation des pièces de rechange	Quantité
1	2039048	Anneau de serrage	1
2	5062732	Filtre métallique	1
3	5166152	Joint plat	1
4	1237015	Bague d'étanchéité	1
5	5062724	Embout de tuyau complet	1
6	5068366	Tuyau	1,25m

12.3 Pièces détachées capot de protection

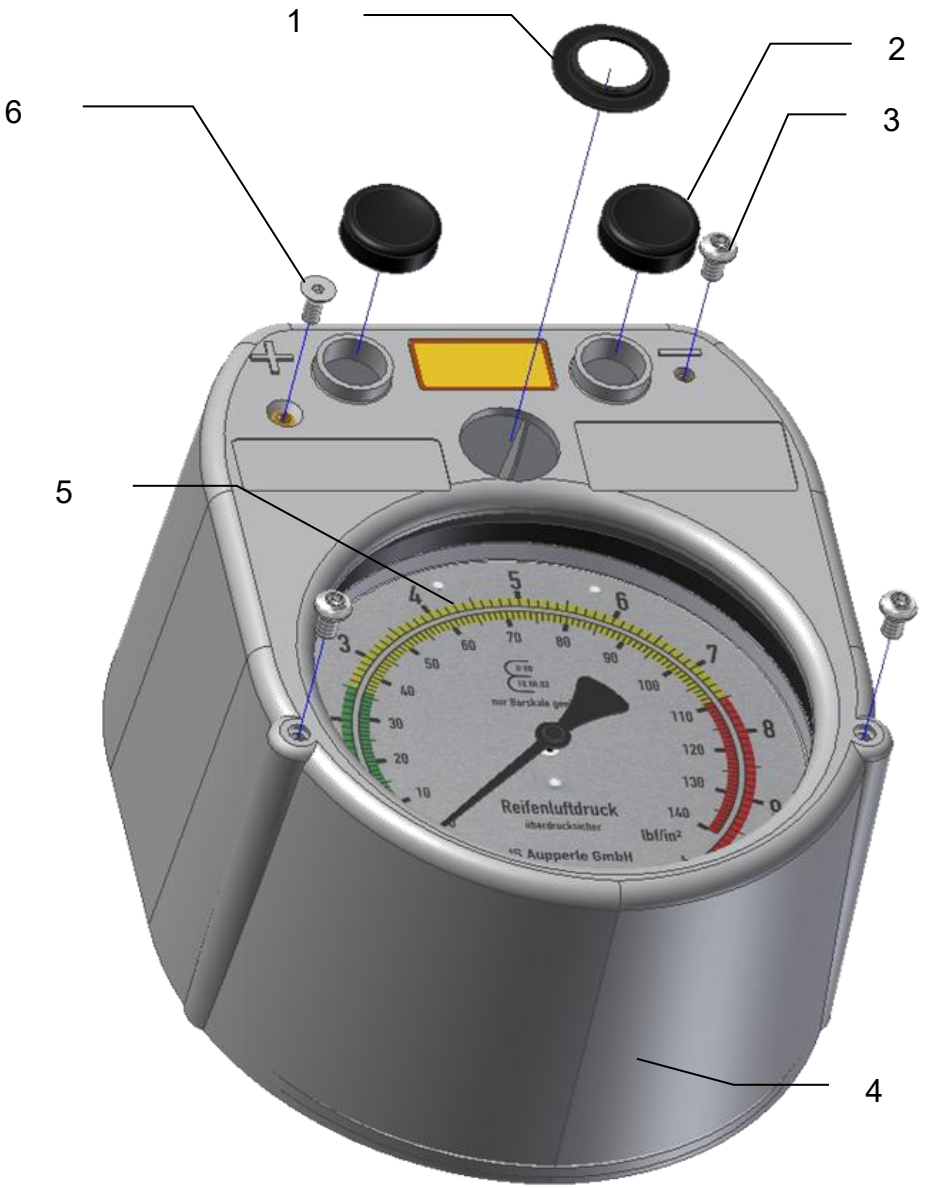

N° de photo	Pièce de rechange-Article no.	Désignation des pièces de rechange	Quantité
1	5063078	Anneau de recouvrement	1
2	5062963	Bouton-pression	2
3	1238252	Vis à tête bombée	3
4	5800050	Housse de protection grise	1
5	5090006	Manomètre 10 bar	1
6	5906282	Vis à tête fraisée pour capot de protection	1

ALF - Mobil

12.4 Pièces détachées boîtier de commande

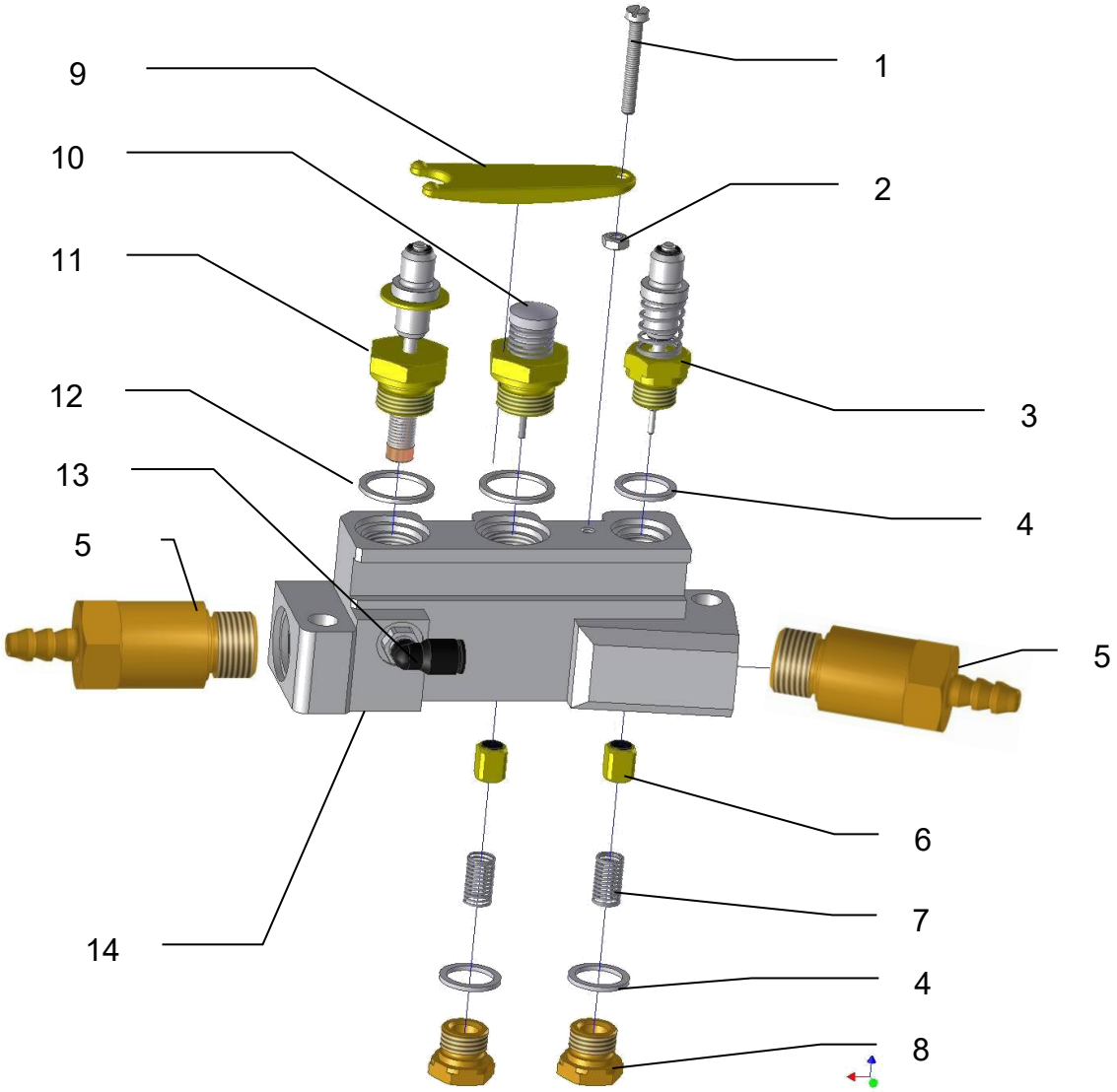

N° de photo	Pièce de rechange-Article no.	Désignation des pièces de rechange	Quantité
1	1238203	Vis à tête cylindrique	1
2	1030170	Écrou hexagonal	1
3	5063268	Bouton de vidange complet	1
4	1236991	Bague d'étanchéité	3
5	5062724	Embout de tuyau complet	2
6	5062898	Corps de vanne complet	2
7	5062591	Ressort de pression petit	2
8	5062823	Vis de fermeture	2
9	5062807	Levier en tôle	1
10	5063276	Bouton de contrôle complet	1
11	5063284	Bouton de remplissage complet	1
12	1237015	Bague d'étanchéité	2
13	5275201	Raccord à visser angulaire	1
14	5068713	Boîtier de commande vide	1
	5063326	Boîtier de commande complet	1

D'autres produits et notre
Vous trouverez notre boutique de pièces détachées
sous :
www.js-aupperle.de