Instrucciones de uso
ALF - Wandfüller

JS Aupperle GmbH - Untere Wängen 1 - D- 73119 Zell u. A.
Teléfono: +49(0) 7164/ 14717-0

Fecha de emisión: 29.04.2025

1 Índice

1 Índice ... 1

2 Instrucciones de seguridad ... 2

2.1 Símbolos y explicación ... 2

2.2 Instrucciones de seguridad en el trabajo ... 3

2.3 Normas de seguridad ... 4

2.4 Requisitos para la instalación ... 5

3 Información general ... 6

3.1 Fabricante / Tipo ... 6

3.2 Homologación ... 6

3.3 Derechos de autor y propiedad industrial ... 6

3.4 Etiquetado ... 6

3.5 Aplicación ... 6

3.6 Descripción de la ... 7

3.7 Datos técnicos ... 7

3.8 Nota sobre el manual de instrucciones ... 7

4 Instalación ... 8

4.1 Plantilla de perforación ... 8

5 Descripción del dispositivo ... 9

6 Puesta en servicio ... 10

7 Calibrado obligatorio ... 11

8 Operación ... 12

8.1 Aumentar la presión de los neumáticos ... 12

8.2 Reducir la presión de los neumáticos ... 13

9 Mantenimiento/ reparación ... 14

9.1 Mantenimiento ... 14

9.2 Repare ... 14

9.3 Limpiar el filtro de la boquilla de la manguera ... 15

10 Garantía ... 17

11 Recuperación y reciclaje ... 18

12 Piezas de recambio ... 19

12.1 Repuestos boquilla manguera ... 19

12.2 Cubierta protectora de piezas de recambio ... 20

12.3 Piezas de repuesto carcasa de control ... 21

12.4 Piezas de repuesto panel trasero/soporte de manguera ... 22

2 Instrucciones de seguridad

2.1 Símbolos y explicación

Símbolo de seguridad laboral
Este símbolo se utiliza para todas las instrucciones de seguridad laboral de este manual de instrucciones cuando existe riesgo para la vida o la salud de las personas. Estas instrucciones deben seguirse siempre con mucha atención. Todas las instrucciones de seguridad laboral deben transmitirse a otros usuarios. Además de las indicaciones contenidas en el manual de instrucciones, deben observarse todas las demás normas de seguridad y prevención de accidentes de aplicación general.

Precaución
Este aviso de "Precaución" aparece en todos los pasajes de este manual de instrucciones que deben observarse atentamente para seguir las directrices, normativas, instrucciones y procedimientos de funcionamiento correctos y para evitar daños al producto y/o a las personas.

Sugerencia
Esta nota "Nota" aparece en todos los pasajes de estas instrucciones de funcionamiento que deben observarse atentamente.
Para evitar daños en el producto y en las piezas del aparato, siga siempre las directrices, normas e instrucciones del manual de instrucciones.

2.2 Instrucciones de seguridad en el trabajo

El ALF®- Wandfüller ha sido desarrollado y construido de acuerdo con los requisitos básicos de salud y seguridad establecidos en las directivas de la UE.

Sugerencia

Este producto puede ser peligroso si se utiliza de forma inadecuada. Los niños no deben manejar este aparato.
El uso incorrecto puede provocar la explosión del neumático.

Todas las personas implicadas en el mantenimiento, la puesta en marcha y el funcionamiento de la
ALF®- Wandfüller deben leer y comprender previamente la totalidad del manual de instrucciones.

Sugerencia

El inflador de neumáticos de pared ALF®- Wandfüller exclusivamente para
aire comprimido / nitrógeno. Cualquier uso fuera de este propósito, así como modificaciones en el producto se consideran uso inadecuado. El fabricante no se hace responsable de los daños causados por un uso inadecuado. El riesgo recae exclusivamente en el usuario.

El uso correcto del producto también incluye el cumplimiento de las instrucciones del fabricante con respecto a la instalación, el funcionamiento y el mantenimiento.

Todos los trabajos relacionados con la instalación, el ajuste y el mantenimiento deben ser realizados por personal cualificado. Al utilizar
ALF®- Wandfüller, deben observarse siempre todas las normas locales de seguridad y prevención de accidentes.

2.3 Normas de seguridad

Sugerencia

El operador debe controlarlo:

- ***las normas de salud y seguridad en el trabajo y de prevención de accidentes, así como las normas de salud y seguridad en el trabajo de estas instrucciones de uso, se cumplan íntegramente en todas las medidas***
- ***Deben tomarse inmediatamente medidas para evitar peligros.***

El operador del inflador de neumáticos debe asegurarse de que:

- ***el manual de instrucciones puede ser consultado en el lugar de utilización por las personas responsables de la explotación***
- ***el conocimiento de las instrucciones de uso debe ser un requisito previo para manejar el inflador de neumáticos***
- ***los fallos que se produzcan deben comunicarse al operador***
- ***Las personas que realicen trabajos de mantenimiento en el indicador de inflado de neumáticos estén expresamente autorizadas y cualificadas para ello***
- ***las indicaciones de seguridad, salud y seguridad en el trabajo y peligro en el aparato o lugar de utilización están en condiciones claramente legibles***
- ***las personas encargadas del funcionamiento o el mantenimiento del aparato no realicen transformaciones o modificaciones no autorizadas que puedan dar lugar a un uso inadecuado.***
- ***un inflador de neumáticos fuera de servicio debe ser asegurado por el operador contra su uso no autorizado***

ALF - Wandfüller

2.4 Requisitos para la instalación

Precaución

La embutidora mural ALF®- Wandfüller puede funcionar con aire comprimido filtrado, desaceitado y secado. Por lo tanto, el suministro de aire comprimido debe estar equipado con la unidad de mantenimiento de aire comprimido necesaria. Esto incluye el efecto ciclón en la carcasa del filtro de aire para la separación de partículas mecánicas gruesas y agua condensada, el filtro de aire con inserto de filtro de profundidad para la separación de partículas mecánicas finas y el reductor de presión. Además, debe instalarse un secador de aire en la dirección del flujo de aire. El secador de aire debe alcanzar un punto de rocío a presión del aire comprimido de al menos la temperatura ambiente hasta la que se va a utilizar la máquina de relleno de ALF®- Wandfüller

El rellenador de ALF®- Wandfüller no debe utilizarse para rellenar y comprobar neumáticos de lastre llenos de agua o neumáticos tratados con agentes anticorrosivos.

Precaución

Cuando se conecte a la red de aire comprimido del explotador, asegúrese de que la llenadora mural ALF®- Wandfüller está correctamente conectada a ella.

En caso necesario, monte una pieza intermedia y un soporte (ambos disponibles a petición) en la conexión de aire comprimido existente.

3 Información general

3.1 Fabricante / Tipo

JS Aupperle GmbH
Untere Wängen 1
D - 73119 Zell u. A.
Tipo: ***ALF®- Wandfüller***

3.2 Homologación

El medidor de presión de neumáticos ***ALF®- Wandfüller*** ha sido sometido a ensayos de tipo por el
Physikalisch - Technische - Bundesanstalt y aprobado.
Examen de tipo:
ES-24-M-PTB-0034
Inflador de neumáticos **ALF - W**

3.3 Derechos de autor y propiedad industrial

Los derechos de autor de este manual de instrucciones pertenecen al fabricante. Además, quedan reservados todos los derechos, en particular en caso de que se conceda una patente o se registre un modelo de utilidad.
Las infracciones están sujetas a indemnización.

3.4 Etiquetado

Placa de calibración/placa de características:	Se fijan en la parte superior derecha de la cubierta protectora.

3.5 Aplicación

El indicador de inflado de neumáticos mencionado en las instrucciones de uso sólo puede utilizarse para comprobar, inflar y desinflar neumáticos de vehículos de motor (**no es adecuado** para neumáticos de bicicletas, vehículos infantiles, carretillas y aviones, por ejemplo).
Deben respetarse las especificaciones de aire comprimido disponibles en el lugar de utilización, así como las de los fabricantes de neumáticos y vehículos (por ejemplo, tabla publicada relativa a las presiones de inflado en función del tamaño del neumático y de la carga).

3.6 Descripción de la

El ***ALF®- Wandfüller*** es un manómetro manual para montaje en pared. Se utiliza para comprobar y corregir la presión de los neumáticos de los vehículos de motor. La presión deseada de los neumáticos puede modificarse con los botones +/-. Cuando la boquilla de enchufe está conectada al neumático, la presión del neumático se muestra en el manómetro.
Para ajustar la presión deseada de los neumáticos, pulse brevemente el botón + (la presión de los neumáticos aumenta).
Para reducir la presión de los neumáticos, pulse el botón .
Si suelta el botón + o -, se muestra la presión real del neumático.

3.7 Datos técnicos

Altura:	400 mm
Anchura:	270 mm
Longitud:	200 mm
Peso:	9 kg
Suministro de presión:	máx. 12 bar
presión máxima de llenado:	10 bar
Precisión lectora:	0,1 bar
Longitud de la manguera:	8 metros
Rango de temperaturas:	- 10°C a +50°C

3.8 Nota sobre el manual de instrucciones

Sugerencia

Por razones de claridad, estas instrucciones de uso no contienen toda la información detallada sobre el inflador de neumáticos ALF®- Wandfüller de paredes (Aupperle - air - filler).
Si necesita más información o si surgen problemas específicos que no se tratan con suficiente detalle en este manual de instrucciones, puede solicitar la información necesaria directamente al fabricante (véase la portada).
También nos gustaría señalar que el contenido de estas instruccione de funcionamiento forma parte de un acuerdo o relación legal existente. Todas las obligaciones se derivan del respectivo contrato de compra, que también contiene las normas de garantía y responsabilidad completas y únicamente válidas.

4 Instalación

Nota

El compresor de aire y el sistema de aire comprimido deben estar equipados con las unidades de mantenimiento de aire comprimido necesarias, incluido un secador de aire, para evitar que se acumule suciedad y agua en las tuberías de la llenadora de paredes ALF®. La llenadora ALF®- Wandfüller no debe utilizarse para llenar y probar neumáticos de lastre llenos de agua o neumáticos tratados con agentes corrosivos.

Nota

Recomendamos utilizar el ALF®- Wandfüller en una zona cubierta.

4.1 Plantilla de perforación

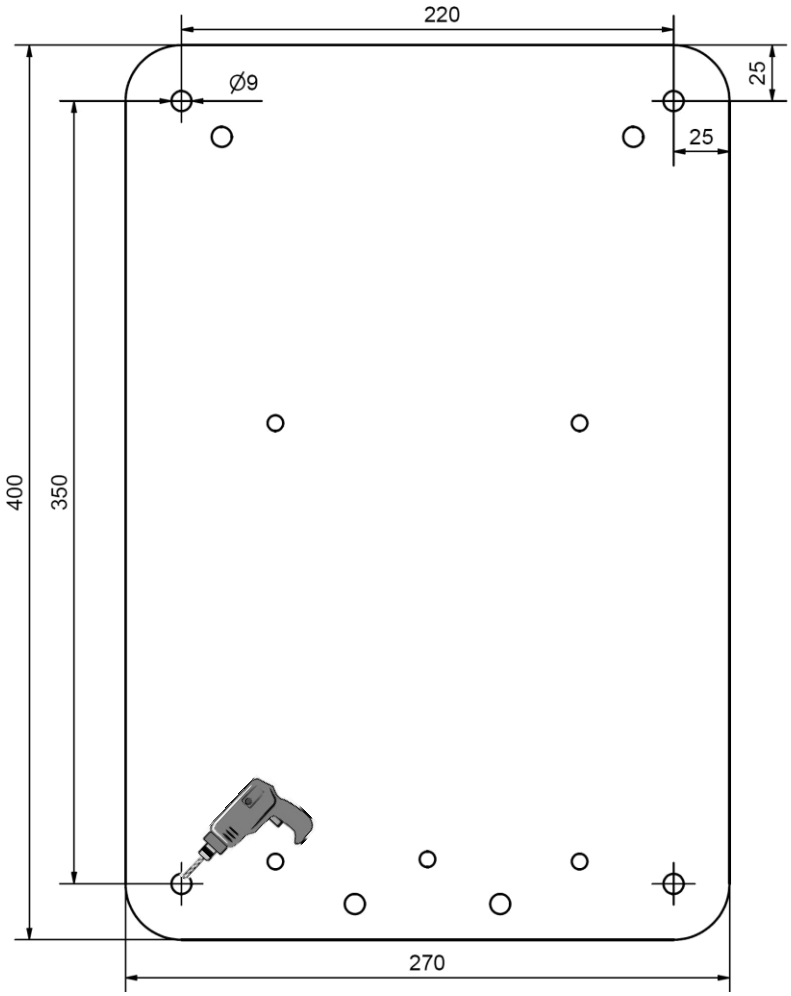

(Este dibujo no está a escala)

5 Descripción del dispositivo

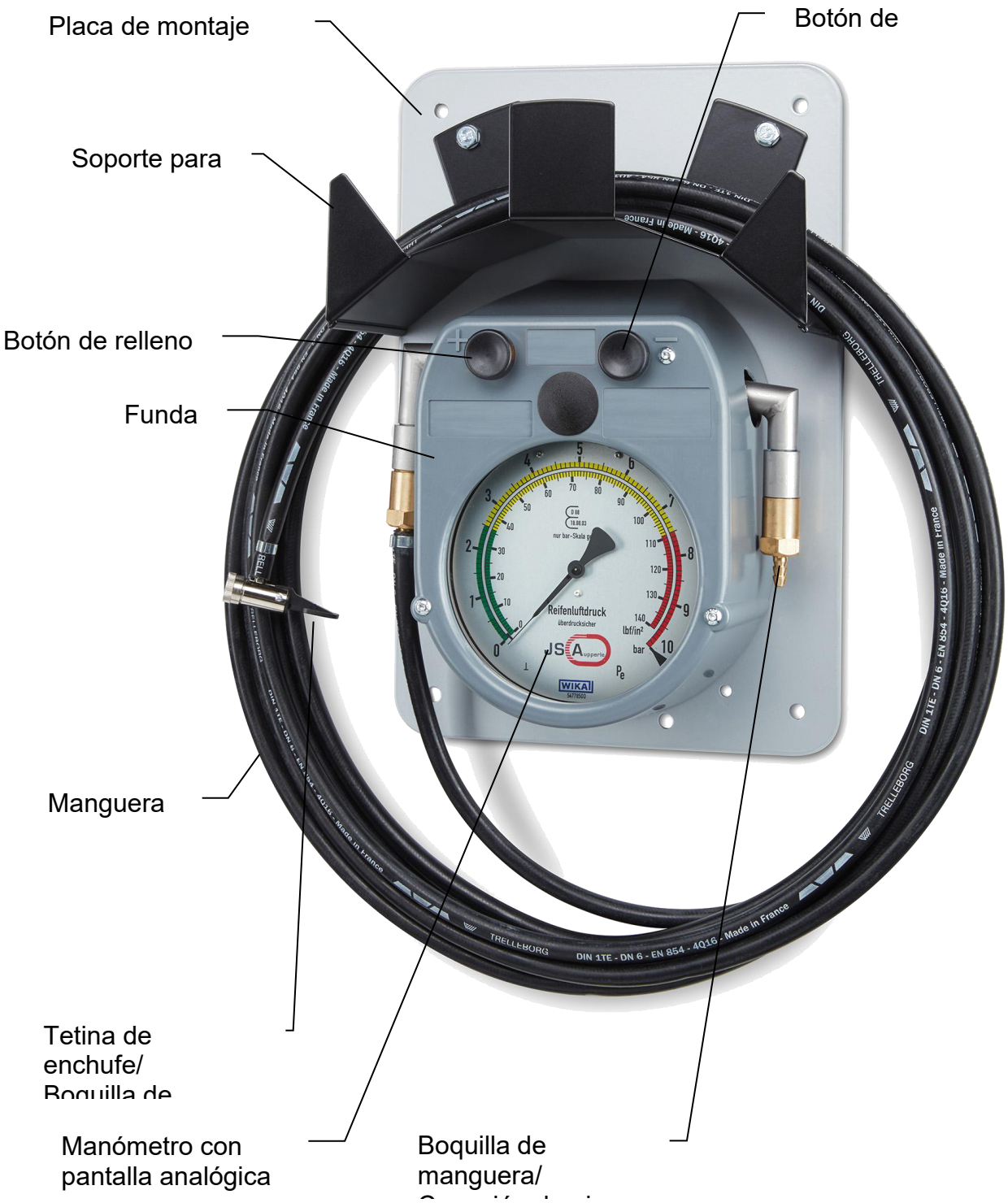

ALF - Wandfüller

6 Puesta en servicio

1. Desembale el aparato.
2. Compruebe si el embalaje y/o el aparato presentan daños.

Sugerencia

Si la masilla mural ALF®- Wandfüller durante el transporte, póngase en contacto con su distribuidor especializado o con el fabricante.

3. Fije el **ALF®- Wandfüller** a una pared del lugar de instalación con 4 tornillos.

Precaución

Antes de conectar el indicador de inflado de neumáticos a su sistema de aire comprimido estacionario, asegúrese de que no haya más presión en la línea.

4. Conecte la línea de presión a la ***ALF®- Wandfüller***

Precaución

Sujete firmemente la boquilla del tapón con una mano antes de pulsar el botón de llenado (+) con la otra.
La boquilla enchufable puede agitarse incontroladamente en el aire.

5. Pulse el botón de llenado (+).
   Si sale aire por la boquilla del tapón, el aparato está listo para funcionar.

Sugerencia

Si no sale aire de la ALF®- Wandfüller, compruebe sus conexiones y su red de aire comprimido.

7 Calibrado obligatorio

La ley de calibración se aplica a los intervalos de calibración y ensayo.
En la República Federal de Alemania, los dispositivos de medición para comprobar la presión de los neumáticos deben calibrarse de acuerdo con la ley de calibración de 23.03.1992 (modificada por última vez el 03.07.2008). El periodo de validez de la calibración es de 2 años a partir del final del año natural en el que se calibró por última vez el manómetro de neumáticos. La persona que utiliza o tiene a su disposición el manómetro de neumáticos es responsable de la calibración (Eichgesetz § 35 [2], 1).

8 Operación

Sugerencia

Consulte el manual de instrucciones de su vehículo para conocer la presión correcta de los neumáticos.

8.1 Aumentar la presión de los neumáticos

1. Coge la boquilla de la palanca con la cámara y llévala hasta el neumático.
2. Retira el tapón de la válvula del neumático.
3. Coloque la boquilla del tapón de palanca en la válvula del neumático.
4. La presión del neumático se muestra en el manómetro.
5. Para aumentar la presión de los neumáticos, pulse el botón de inflado (+) durante aprox. 1 seg.
   en el botón de inflado (+).
6. Tras soltar el botón de inflado (+), la presión actual de los neumáticos se muestra en el manómetro.
7. Repita los puntos 6 y 7 hasta alcanzar la presión de neumáticos deseada.

Precaución

Si pulsa el botón de inflado (+) durante demasiado tiempo, puede reventar el neumático.
"Llene sólo brevemente y compruebe entre medias".

8. Retire rápidamente la boquilla de palanca de la válvula del neumático para evitar una pérdida excesiva de presión en el neumático.
9. Enrolle de nuevo la manguera en el soporte existente.

ALF - Wandfüller

8.2 Reducir la presión de los neumáticos

1. Coge la boquilla de la palanca con la cámara y llévala hasta el neumático.
2. Retira el tapón de la válvula del neumático.
3. Coloque la boquilla del tapón de palanca en la válvula del neumático.
4. La presión del neumático se muestra en el manómetro.
5. Para reducir la presión de los neumáticos, pulse el botón de desinflado (-) durante aprox. 1 seg.
   en el botón de desinflado (-).
6. Después de soltar el botón de vaciado (-), la presión actual de los neumáticos se muestra en el manómetro.
7. Repita los puntos 6 y 7 hasta alcanzar la presión de neumáticos deseada.
8. Retire rápidamente la boquilla de palanca de la válvula del neumático para evitar una pérdida excesiva de presión en el neumático.
9. Enrolle de nuevo la manguera en el soporte existente.

Sugerencia

Un inflado y desinflado rápidos y una comprobación precisa sólo son posibles si la boquilla del tapón está en buen estado y se coloca exactamente en la válvula del neumático.

Si la boquilla del tapón se presiona demasiado poco en la válvula del neumático, la presión del neumático puede aumentar, pero no es posible comprobar la presión del neumático con precisión.

9 Mantenimiento / Reparación

Precaución

Antes de trabajar en el inflador de neumáticos, desconéctelo de la red fija de aire comprimido.

9.1 Mantenimiento

Periodo	Examen
Antes de cada operación	• Compruebe la posición cero del manómetro
Semanal	• Comprobar la manguera de llenado y la boquilla del tapón • Compruebe la conexión de aire comprimido **Si se detectan fugas o desgaste, sustituya las piezas dañadas.**
Semestral	• Compruebe si hay fugas en el indicador de inflado de los neumáticos y en la conexión de aire comprimido. • ¿Sigue siendo válida la etiqueta de calibración del aparato? Si no es así, es necesario realizar una nueva calibración.

9.2 Repare

El **ALF-Wandfüller** cuenta con una homologación nacional y está sujeto a la obligación de calibración en Alemania y en la mayoría de los países de la UE. Por lo tanto, en caso de averías o reparaciones, recomendamos enviar el **ALF-Wandfüller** a un distribuidor especializado o al fabricante.

9.3 Limpiar el filtro de la boquilla de la manguera

Precaución

Antes de realizar cualquier trabajo en su ALF®- Wandfüller desconéctelo de la alimentación de aire comprimido.

1. Desenrosque las boquillas de las mangueras con una llave fija de 22 mm.

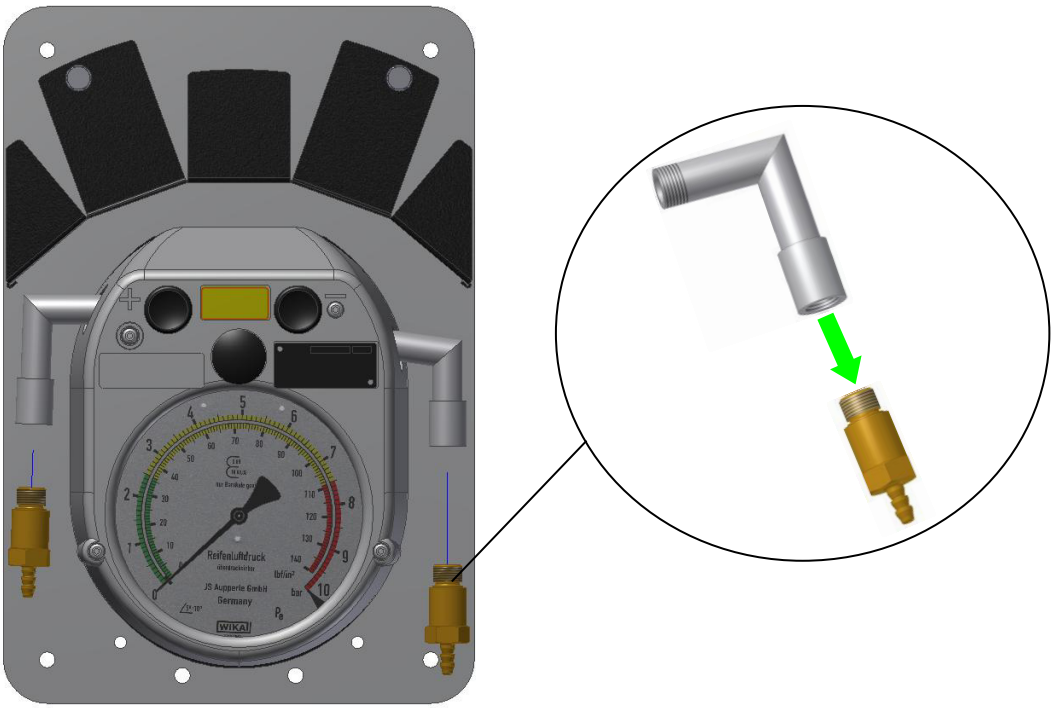

Sugerencia

No es necesario retirar la manguera para desenroscar la boquilla.

2. Coge la boquilla de la manguera con la mano y mira por la abertura trasera.

3. Retire el anillo de retención del cable tirando de él hacia arriba con unos alicates.

4. Retire y limpie el filtro.

5. Para volver a montarlo, siga los pasos del 1 al 4 en orden inverso.

Precaución

Asegúrese siempre de que la junta de estanqueidad negra no se pierde durante el montaje o desmontaje.

Sugerencia

Por razones de estanqueidad, recomendamos instalar una nueva junta entre la boquilla de la manguera y la carcasa de control.

10 Garantía

El alcance y la duración de la garantía están regulados en las condiciones de venta y suministro del fabricante. Las reclamaciones de garantía y responsabilidad están siempre sujetas a las instrucciones de funcionamiento válidas en el momento de la entrega, a menos que se acuerde lo contrario. Además de las condiciones de venta y suministro, se aplica lo siguiente:
No se asume ninguna garantía ni responsabilidad por los daños que se produzcan por los siguientes motivos, siempre que ello esté permitido:

- Incumplimiento de las instrucciones de uso.
- Piezas que hayan sido dañadas por la fuerza por el cliente o terceros.
- Si el cliente o un tercero ha manipulado o realizado reparaciones no autorizadas en el aparato sin nuestro consentimiento por escrito.
- Si se han utilizado equipos o materiales de funcionamiento adicionales no recomendados por nosotros y el cliente no aporta pruebas de que el defecto reclamado no se debe a ello.
- En caso de daños causados por fuerza mayor, daños por agua, daños por incendio o conexión del aparato a conexiones incorrectas de aire comprimido, agua y electricidad.
- Por personal de operación y mantenimiento del operador inadecuadamente formado e insuficientemente instruido.
- Si se utilizan piezas de recambio no originales.
- Si no se han realizado regularmente los trabajos de mantenimiento y revisión necesarios.
- Si no se respetan las normas de seguridad de los apartados 2.2 y 2.3.
- Si el producto no se utiliza conforme a lo previsto, o si se instala o pone en marcha de forma incorrecta, o si se utiliza de forma no autorizada.
- Si el uso previsto no está garantizado y el indicador de inflado de neumáticos no se utiliza de acuerdo con las condiciones de uso acordadas contractualmente.
- Si el precinto de calibración se ha dañado o retirado.

El operador debe garantizar el cumplimiento de estas disposiciones:

- Que se cumplan las normas de seguridad de acuerdo con los apartados 2.2 y 2.3.
- Que quedan excluidos el uso indebido, la instalación o puesta en marcha incorrectas y el funcionamiento no autorizado y que, además
- El uso previsto está garantizado y el indicador de inflado de neumáticos funciona de acuerdo con las condiciones de uso acordadas contractualmente.

ALF - Wandfüller

11 Recuperación y reciclaje

Recuperación de aparatos viejos

El símbolo adyacente significa que el aparato antiguo debe desecharse por separado de la basura doméstica. Por favor, contribuya a la protección del medio ambiente no desechando el aparato viejo con la basura doméstica.

Sugerencia

Los aparatos no deben eliminarse con la basura doméstica. Póngase en contacto con nosotros para su correcta eliminación. Teléfono: +49(0)7164 - 14717 - 0

12 Piezas de recambio

12.1 Repuestos boquilla manguera

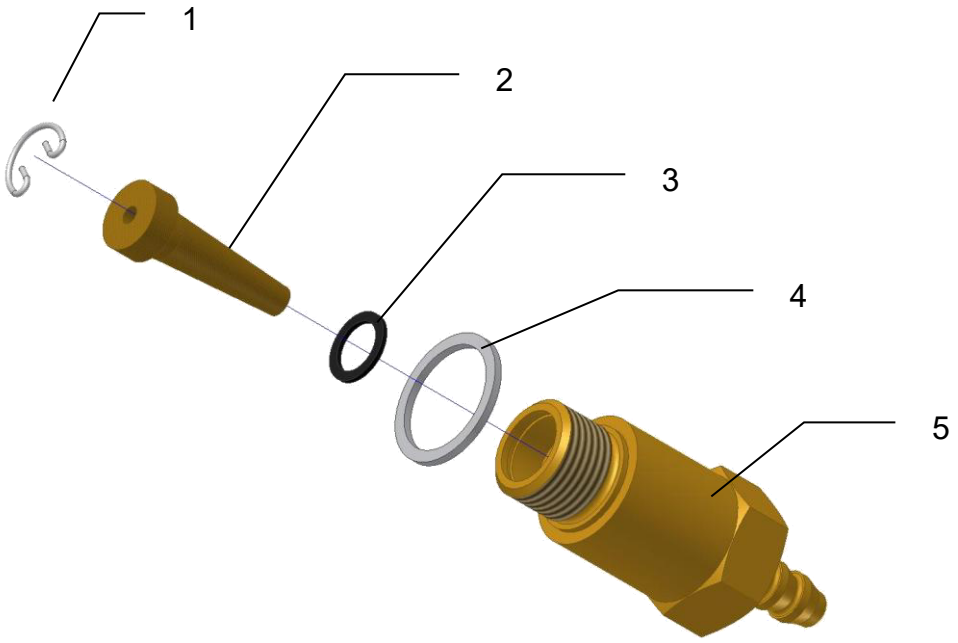

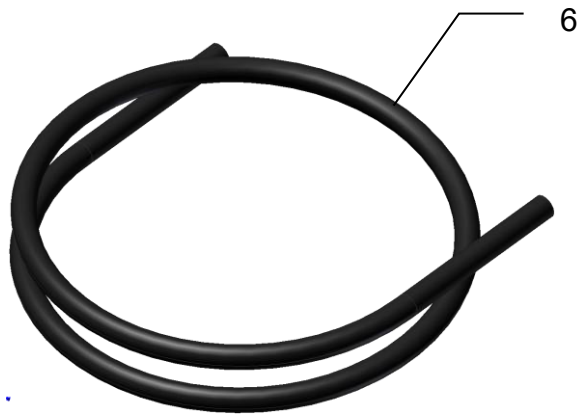

Nº de imagen	Pieza de recambio nº art.	Designación de la pieza de recambio	Cantidad
1	2039048	Anillo elástico de alambre	1
2	5062732	Filtro metálico	1
3	5166152	Junta plana	1
4	1237015	Junta de estanqueidad	1
5	5062724	Boquilla de manguera completa	1
6	5068367	Manguera	8 m

ALF - Wandfüller

12.2 Cubierta protectora de piezas de recambio

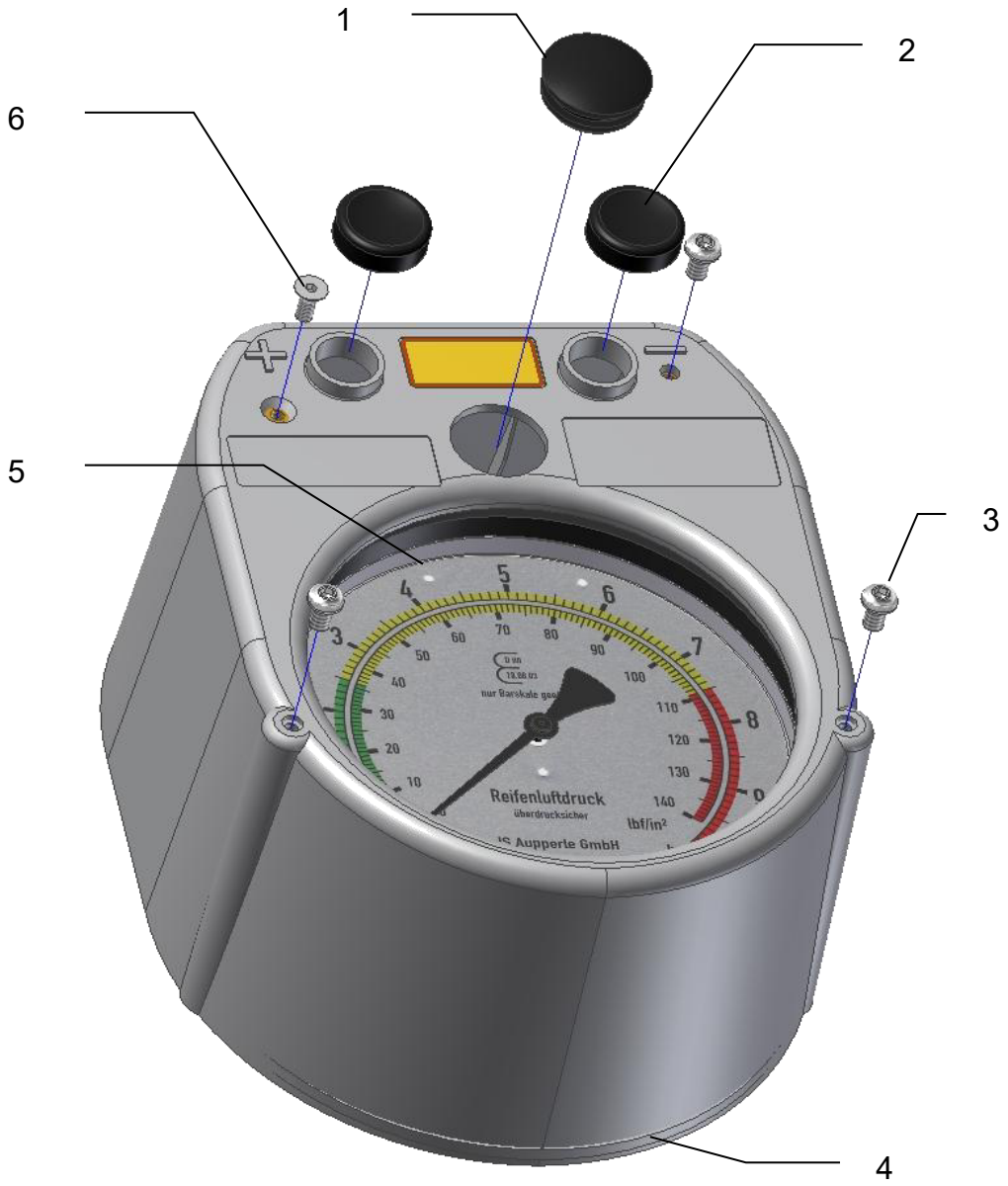

Nº de imagen	Pieza de recambio núm. art.	Designación de la pieza de recambio	Cantidad
1	5800010	Tapones lamelares	1
2	5062963	Pulsador	2
3	1238252	Tornillo de cabeza cilíndrica	3
4	5800070	Funda protectora gris	1
5	5094586	Manómetro 10 bar	1
6	5906282	Tornillo avellanado para tapa de protección	1

12.3 Piezas de repuesto carcasa de control

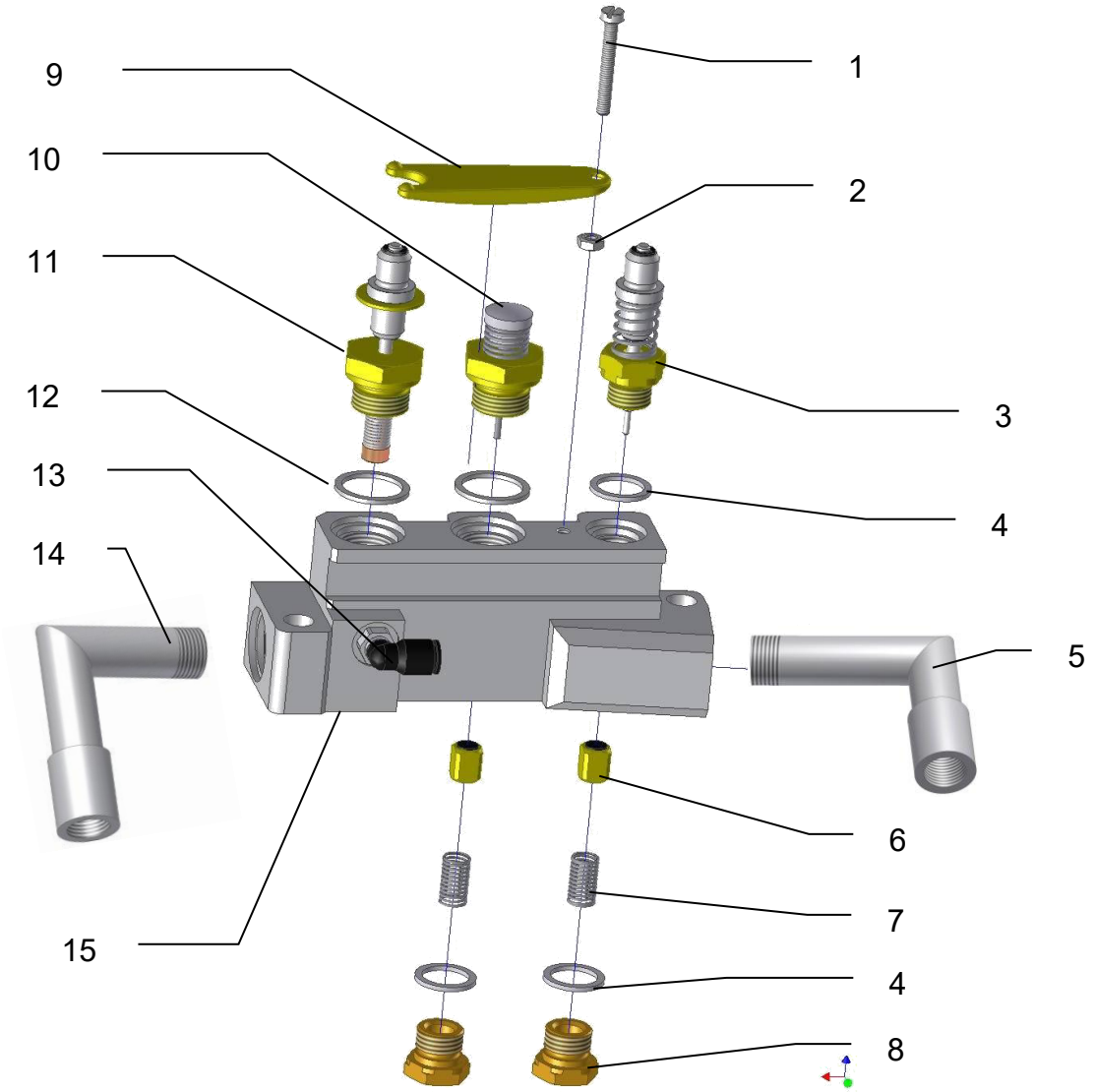

Nº de imagen	Pieza de recambio núm. art.	Designación de la pieza de recambio	Cantidad
1	1238203	Tornillo cabeza de queso	1
2	1030170	Tuerca hexagonal	1
3	5063268	Botón de vaciado completo	1
4	1236991	Junta de estanqueidad	3
5	5800100	Ángulo lado entrada	1
6	5062898	Cuerpo de válvula completo	2
7	5062591	Muelle de compresión pequeño	2
8	5062823	Tapón roscado	2
9	5062807	Palanca de chapa	1
10	5063276	Botón de prueba completado	1
11	5063284	Botón de llenado completo	1
12	1237015	Junta de estanqueidad	2
13	5275201	Racor en ángulo	1
14	5800090	Lado de salida en ángulo	1
15	5068713	Carcasa de control vacía	1
	5800280	Carcasa de control completa	1

ALF - Wandfüller

12.4 Piezas de repuesto panel trasero/soporte de manguera

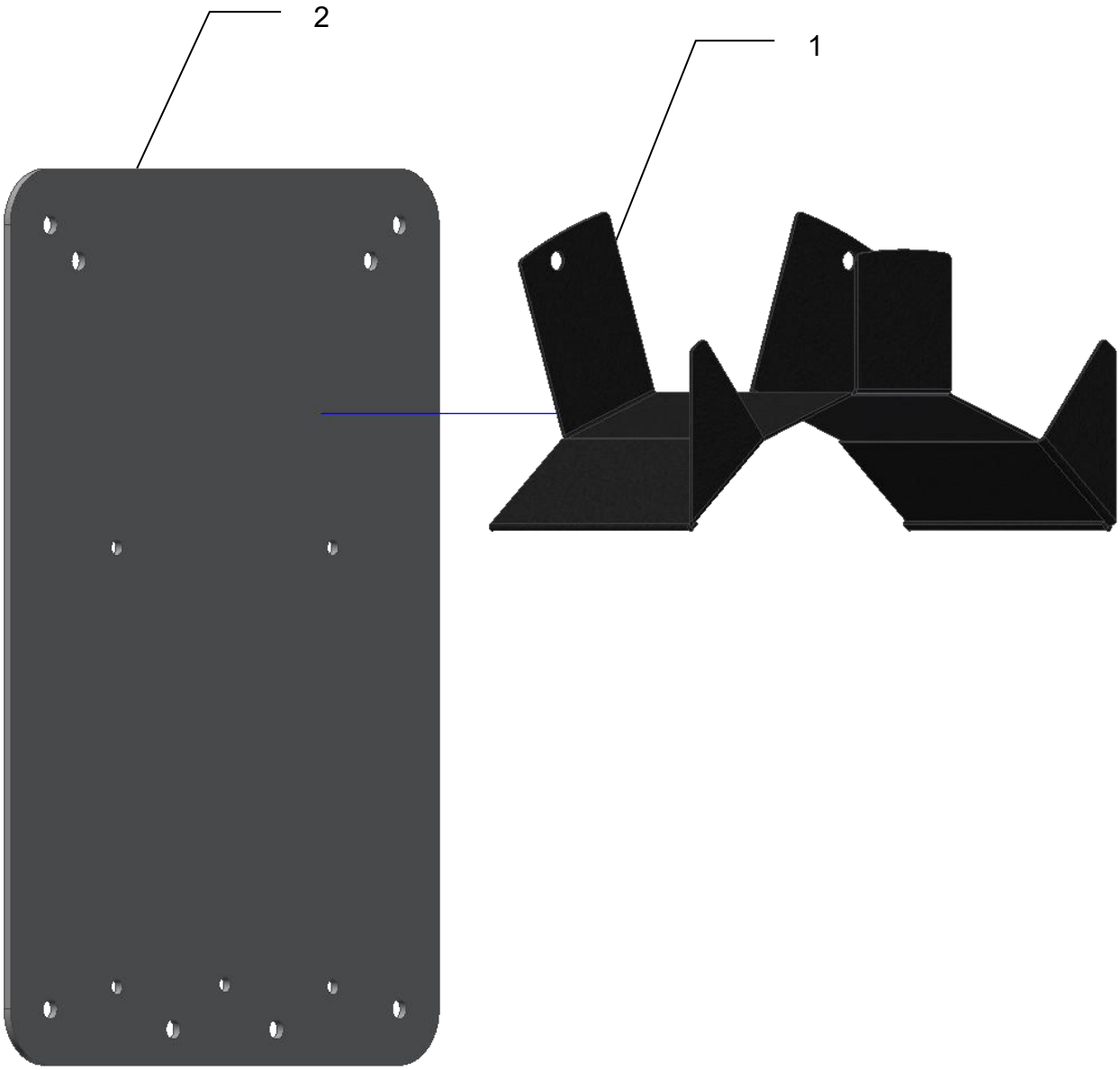

Nº de imagen	Pieza de recambio nº art.	Designación de la pieza de recambio	Cantidad
1	5061727	Soporte para manguera	1
2	5069174	Placa de montaje para relleno de pared	1

Encontrará más productos y nuestra tienda de piezas de recambio:
www.js-aupperle.de