Instrucțiuni de utilizare
ALF - Wandfüller

JS Aupperle GmbH - Untere Wängen 1 - D- 73119 Zell u. A.
Telefon: +49(0) 7164/ 14717-0

Data emiterii: 29.04.2025

1 Tabel de conținut

1 Tabel de conținut ... 1
2 Instrucțiuni de siguranță ... 2
2.1 Simboluri și explicații ... 2
2.2 Instrucțiuni de siguranță la locul de muncă ... 3
2.3 Norme de siguranță ... 4
2.4 Cerințe pentru instalare ... 5
3 Informații generale ... 6
3.1 Producător / Tip ... 6
3.2 Omologare de tip ... 6
3.3 Drepturile de autor și drepturile de proprietate industrială ... 6
3.4 Etichetare ... 6
3.5 Aplicație ... 6
3.6 Descrierea ... 7
3.7 Date tehnice ... 7
3.8 Notă privind instrucțiunile de utilizare ... 7
4 Instalare / configurare ... 8
4.1 Șablon de găurire ... 8
5 Descrierea dispozitivului ... 9
6 Punerea în funcțiune ... 10
7 Calibrare obligatorie ... 11
8 Funcționare ... 12
8.1 Creșteți presiunea în anvelope ... 12
8.2 Reduceți presiunea în anvelope ... 13
9 Întreținere/ reparații ... 14
9.1 Întreținere ... 14
9.2 Reparare ... 14
9.3 Curățați filtrul din duza furtunului ... 15
10 Garanție ... 17
11 Preluare și reciclare ... 18
12 Piese de schimb ... 19
12.1 Piese de schimb duză furtun ... 19
12.2 Capac de protecție pentru piese de schimb ... 20
12.3 Piese de schimb carcasă de control ... 21
12.4 Piese de schimb panou spate/ suport furtun ... 22

2 Instrucțiuni de siguranță

2.1 Simboluri și explicații

Simbol de siguranță ocupațională
Acest simbol este utilizat pentru toate instrucțiunile de siguranță la locul de muncă din aceste instrucțiuni de utilizare în cazul în care există un risc pentru viața sau sănătatea persoanelor. Aceste instrucțiuni trebuie urmate întotdeauna cu mare atenție. Toate instrucțiunile de siguranță a muncii trebuie transmise altor utilizatori. În plus față de instrucțiunile prezentate în instrucțiunile de utilizare, trebuie respectate și toate celelalte reglementări de siguranță și de prevenire a accidentelor general aplicabile.

Prudență
Această mențiune "Atenție" apare în toate pasajele din aceste instrucțiuni de utilizare care trebuie respectate cu atenție pentru a respecta ghidurile, reglementările, instrucțiunile și procedurile de utilizare corecte și pentru a preveni deteriorarea produsului și/sau a persoanelor.

Indicație
Această notă "Notă" apare în toate pasajele din aceste instrucțiuni de utilizare care trebuie respectate cu atenție.
Pentru a preveni deteriorarea produsului și a părților aparatului, respectați întotdeauna liniile directoare, reglementările și instrucțiunile din instrucțiunile de utilizare.

2.2 Instrucțiuni de siguranță la locul de muncă

ALF®- Wandfüller a fost dezvoltată și construită în conformitate cu cerințele de bază relevante privind sănătatea și siguranța stabilite în directivele UE.

Indicație

Acest produs poate fi periculos dacă este utilizat necorespunzător. Copiii nu trebuie să opereze acest aparat. Utilizarea incorectă poate provoca explozia anvelopei!

Toate persoanele implicate în întreținerea, punerea în funcțiune și exploatarea **ALF®- Wandfüller** trebuie să citească și să înțeleagă în prealabil întregul manual de utilizare.

Indicație

Dispozitivul de umflare a anvelopelor ALF®- Wandfüller este proiectat exclusiv pentru aer comprimat / azot. Orice utilizare în afara acestui scop, precum și modificările aduse produsului sunt considerate utilizare necorespunzătoare. Producătorul nu este răspunzător pentru daunele cauzate de utilizarea necorespunzătoare. Riscul revine exclusiv utilizatorului.

Utilizarea corespunzătoare a produsului include, de asemenea, respectarea instrucțiunilor producătorului cu privire la instalare, funcționare și întreținere.

Toate lucrările legate de instalare, reglare și întreținere trebuie să fie efectuate de personal calificat. Atunci când utilizați umflatorului de anvelope ***ALF®- Wandfüller,*** trebuie respectate întotdeauna toate reglementările locale privind siguranța și prevenirea accidentelor.

2.3 Norme de siguranță

Indicație

Operatorul trebuie să monitorizeze acest lucru:

- ***reglementările privind sănătatea și securitatea la locul de muncă și prevenirea accidentelor, precum și reglementările privind sănătatea și securitatea la locul de muncă din prezentele instrucțiuni de utilizare sunt respectate în totalitate în toate măsurile***
- ***Trebuie luate imediat măsuri pentru evitarea pericolelor!***

Operatorul indicatorului de umflare a anvelopelor trebuie să se asigure că:

- ***instrucțiunile de utilizare pot fi inspectate la locul de utilizare de către persoanele responsabile pentru exploatare***
- ***cunoașterea instrucțiunilor de utilizare trebuie să fie o condiție prealabilă pentru utilizarea indicatorului de umflare a anvelopelor***
- ***orice defecțiune care apare trebuie raportată operatorului***
- ***Persoanele care efectuează lucrări de întreținere a indicatorului de umflare a anvelopelor sunt autorizate și calificate în mod expres în acest sens***
- ***indicatoarele de siguranță, de sănătate și securitate în muncă și de pericol de pe aparat sau de pe locul de utilizare sunt în stare clar lizibilă***
- ***persoanele însărcinate cu operarea sau întreținerea aparatului să nu efectueze transformări sau modificări neautorizate care ar putea conduce la o utilizare necorespunzătoare***
- ***un dispozitiv de umflare a anvelopelor scos din uz trebuie să fie protejat de operator împotriva utilizării neautorizate***

ALF - Wandfüller

2.4 Cerințe pentru instalare

Atenție

Umplătorul de ALF®- Wandfüller fi utilizat numai cu aer comprimat filtrat, curățat de ulei și uscat. Prin urmare, alimentarea cu aer comprimat trebuie să fie echipată cu unitatea necesară de întreținere a aerului comprimat. Aceasta include efectul ciclon în carcasa filtrului de aer pentru separarea particulelor mecanice grosiere și a apei condensate, filtrul de aer cu inserție filtrantă de adâncime pentru separarea particulelor mecanice fine și reductorul de presiune. În plus, trebuie instalat un uscător de aer în direcția fluxului de aer. Uscătorul de aer trebuie să realizeze un punct de rouă al aerului comprimat de cel puțin temperatura ambiantă până la care urmează să funcționeze umplutura de ALF®- Wandfüller.
ALF®- Wandfüller nu trebuie utilizată pentru umplerea și testarea anvelopelor de balast umplute cu apă sau a anvelopelor tratate cu agenți de coroziune.

Atenție

La conectarea la rețeaua de aer comprimat a operatorului, asigurați-vă că ALF®- Wandfüller este conectată corespunzător la aceasta.
Dacă este necesar, montați o piesă intermediară și un suport (ambele disponibile la cerere) la conexiunea de aer comprimat existentă.

3 Informații generale

3.1 Producător / Tip

JS Aupperle GmbH
Untere Wängen 1
D - 73119 Zell u. A.
Tip: ***ALF®- Wandfüller***

3.2 Omologare de tip

Manometrul pentru anvelope ***ALF®- Wandfüller*** a fost testat de tip de către Physikalisch - Technische - Bundesanstalt și aprobat.
Examinare de tip:
RO-24-M-PTB-0034
Dispozitiv de umflare a anvelopelor **ALF - W**

3.3 Drepturile de autor și drepturile de proprietate industrială

Drepturile de autor pentru aceste instrucțiuni de utilizare rămân la producător.
În plus, toate drepturile sunt rezervate, în special în cazul în care se acordă un brevet sau se înregistrează un model de utilitate.
Încălcările fac obiectul unei despăgubiri.

3.4 Etichetare

Placă de calibrare/placă de tip:	Sunt atașate în partea dreaptă sus a capacului de protecție.

3.5 Aplicație

Manometrul de umflare a anvelopelor menționat în instrucțiunile de utilizare poate fi utilizat numai pentru verificarea, umflarea și dezumflarea anvelopelor pentru autovehicule (**nu** este **potrivit** pentru anvelopele de pe biciclete, vehicule pentru copii, cărucioare și aeronave, de exemplu).
Trebuie respectate specificațiile privind aerul comprimat disponibile la locul de utilizare, precum și cele ale producătorilor de anvelope și vehicule (de exemplu, tabelul afișat privind presiunile de umflare în funcție de dimensiunea și sarcina anvelopei).

3.6 Descrierea

ALF®- Wandfüller este un manometru manual de presiune a anvelopelor pentru montare pe perete. Acesta este utilizat pentru a verifica și corecta presiunea anvelopelor pentru autovehicule. Presiunea dorită a anvelopei poate fi modificată cu ajutorul butoanelor +/-.
Atunci când niplul de conectare este conectat la anvelopă, presiunea anvelopei este afișată pe manometru.
Pentru a seta presiunea dorită în anvelope, apăsați scurt butonul + (presiunea în anvelope crește).
Pentru a reduce presiunea în anvelope, apăsați butonul.
Dacă eliberați butonul + sau -, este afișată presiunea reală din anvelopă.

3.7 Date tehnice

Înălțime:	400 mm
Lățime:	270 mm
Lungime:	200 mm
Greutate:	9 kg
Presiune de alimentare:	max. 12 bar
presiunea maximă de umplere:	10 bar
Acuratețea citirii:	0,1 bar
Lungimea furtunului:	8 metri
Interval de temperatură:	- 10°C până la +50°C

3.8 Notă privind instrucțiunile de utilizare

Indicație

Din motive de claritate, aceste instrucțiuni de utilizare nu conțin toate informațiile detaliate privind umflatorul de anvelope ALF®- Wandfüller (Aupperle - air - filler).
Dacă aveți nevoie de informații suplimentare sau dacă apar probleme specifice care nu sunt tratate suficient de detaliat în aceste instrucțiuni de utilizare, puteți solicita informațiile necesare direct de la producător (a se vedea pagina de gardă).
De asemenea, am dori să subliniem faptul că conținutul acestor instrucțiuni de utilizare face parte dintr-un contract sau relație juridic existentă. Toate obligațiile decurg din contractul de achiziție respectiv, care conține, de asemenea, reglementările complete și exclusiv valabile privind garanția și răspunderea.

4 Instalare / configurare

Indicație

Compresorul de aer și sistemul de aer comprimat trebuie să fie echipate cu unitățile necesare de întreținere a aerului comprimat, inclusiv un uscător de aer, pentru a preveni acumularea de murdărie și apă în conductele de ALF®- Wandfüller.
ALF®- Wandfüller nu trebuie utilizată pentru umplerea și testarea anvelopelor de balast umplute cu apă sau a anvelopelor tratate cu agenți corozivi.

Indicație

Vă recomandăm să utilizați ALF®- Wandfüller într-o zonă acoperită.

4.1 Șablon de găurire

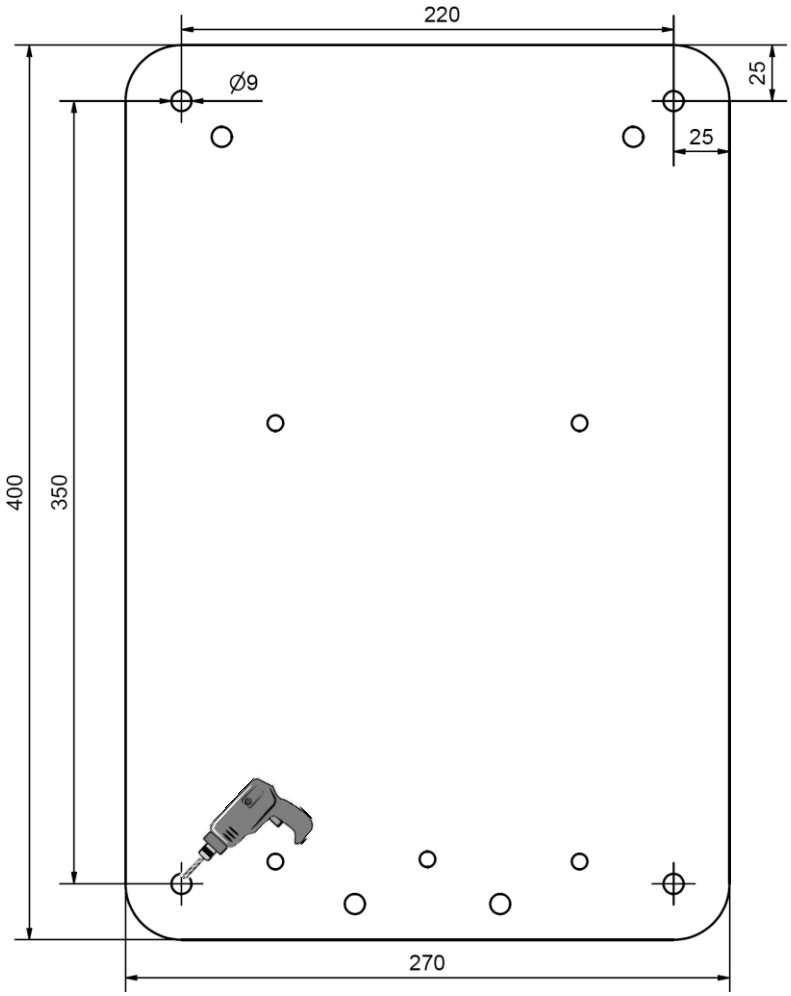

(Acest desen nu este la scară)

5 Descrierea dispozitivului

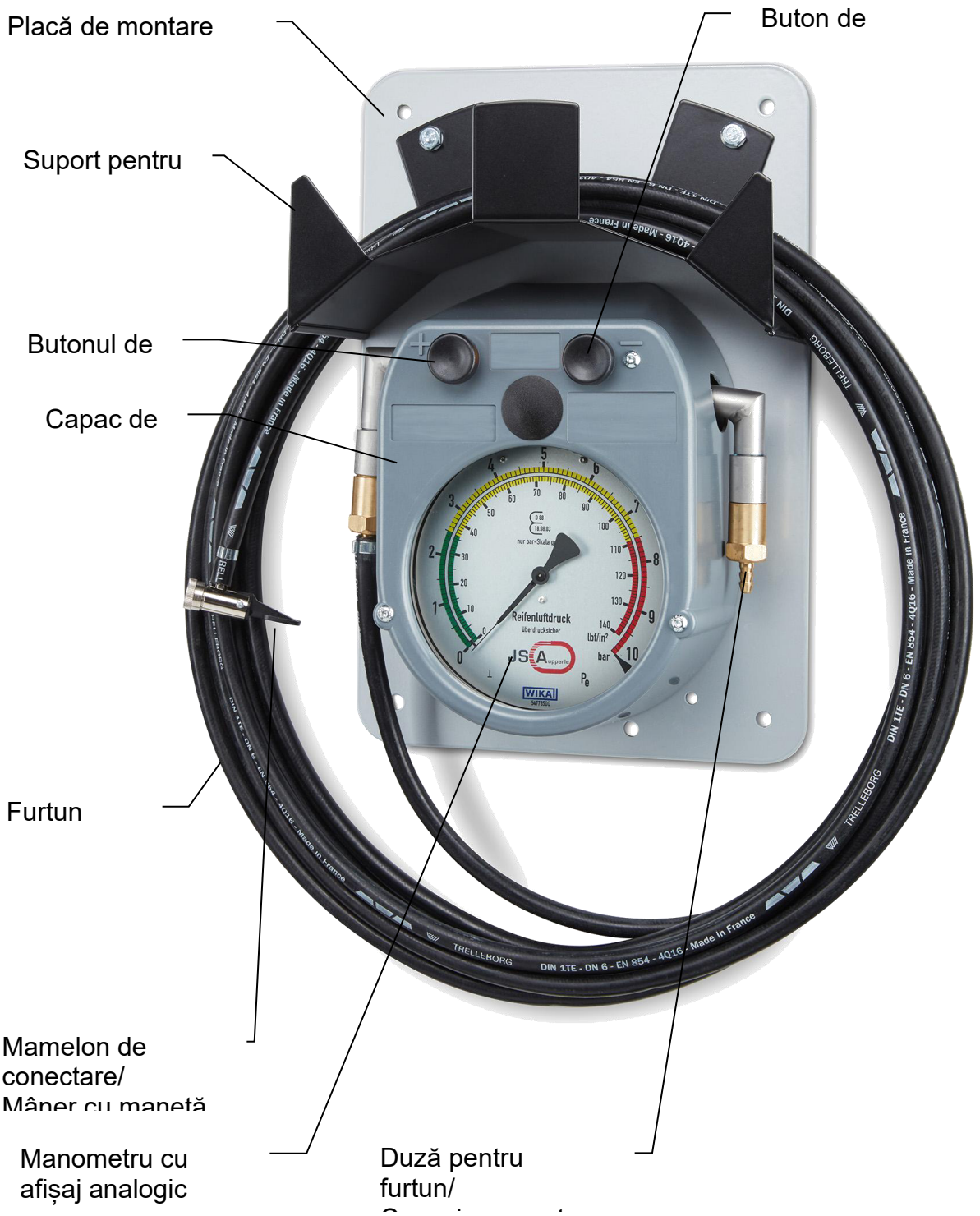

ALF - Wandfüller

6 Punerea în funcțiune

1. Despachetați dispozitivul.
2. Verificați dacă ambalajul și/sau aparatul prezintă deteriorări.

Indicație

Dacă ALF®- Wandfüller este deteriorată în timpul transportului, vă rugăm să contactați distribuitorul specializat sau producătorul.

3. Atașați **ALF®- Wandfüller** la un perete de la locul de instalare folosind 4 șuruburi.

Atenție

Înainte de a conecta manometrul de umflare a anvelopelor la sistemul staționar de aer comprimat, asigurați-vă că nu mai există presiune în conductă.

4. Conectați conducta de presiune la ***ALF®- Wandfüller.***

Atenție

Țineți ferm mamelonul dopului cu o mână înainte de a apăsa butonul de umplere (+) cu cealaltă mână.
Mamelonul plug-in poate flutura necontrolat prin aer.

5. Apăsați butonul de umplere (+).
   Dacă iese aer prin niplul dopului, aparatul este gata de funcționare.

Indicație

Dacă nu iese aer din ALF®- Wandfüller, vă rugăm să verificați conexiunile și rețeaua de aer comprimat.

7 Calibrare obligatorie

Legea privind calibrarea se aplică în ceea ce privește intervalele de calibrare și testare.
În Republica Federală Germania, dispozitivele de măsurare pentru verificarea presiunii în pneuri trebuie să fie calibrate în conformitate cu legea privind calibrarea din 23.03.1992 (modificată ultima dată la 03.07.2008). Perioada de valabilitate a calibrării este de 2 ani de la sfârșitul anului calendaristic în care manometrul pentru pneuri a fost calibrat ultima dată. Persoana care utilizează sau păstrează la dispoziție manometrul pentru pneuri este responsabilă pentru calibrare (Eichgesetz § 35 [2], 1).

8 Funcționare

Indicație

Vă rugăm să consultați instrucțiunile de utilizare ale autovehiculului pentru a afla presiunea corectă a anvelopelor.

8.1 Creșteți presiunea în anvelope

1. Luați mamelonul cu levier cu tubul și duceți-l la anvelopă.
2. Scoateți capacul supapei de la valva anvelopei.
3. Atașați mamelonul bușonului cu levier la valva anvelopei.
4. Presiunea din anvelopă este afișată pe manometru.
5. Pentru a crește presiunea în anvelope, apăsați butonul de umflare (+) timp de aprox. 1 sec.
   pe butonul de umflare (+).
6. După ce ați eliberat butonul de umflare (+), presiunea curentă a anvelopei este afișată pe manometru.
7. Repetați punctele 6 și 7 până la atingerea presiunii dorite în anvelope.

Atenție

Apăsarea butonului de umflare (+) pentru prea mult timp poate cauza spargerea anvelopei.
"Umpleți doar scurt și verificați între timp"

8. Scoateți rapid mamelonul pârghiei din supapa anvelopei pentru a preveni pierderea excesivă de presiune în anvelopă.
9. Înfășurați din nou furtunul pe suportul de furtun existent.

ALF - Wandfüller

8.2 Reduceți presiunea în anvelope

1. Luați mamelonul cu levier cu tubul și duceți-l la anvelopă.
2. Scoateți capacul supapei de la valva anvelopei.
3. Atașați mamelonul bușonului cu levier la valva anvelopei.
4. Presiunea din anvelopă este afișată pe manometru.
5. Pentru a reduce presiunea în anvelope, apăsați butonul de dezumflare (-) timp de aprox. 1 sec.
   pe butonul de dezumflare (-).
6. După ce ați eliberat butonul de golire (-), presiunea curentă a anvelopei este afișată pe manometru.
7. Repetați punctele 6 și 7 până la atingerea presiunii dorite în anvelope.
8. Scoateți rapid mamelonul pârghiei din supapa anvelopei pentru a preveni pierderea excesivă de presiune în anvelopă.
9. Înfășurați din nou furtunul pe suportul de furtun existent.

Indicație

Umflarea, dezumflarea rapidă și testarea precisă sunt posibile numai dacă mamelonul dopului este în stare bună și este poziționat exact pe valva anvelopei.

Dacă mamelonul dopului este apăsat prea puțin pe valva anvelopei, presiunea anvelopei poate crește, dar nu este posibilă verificarea exactă a presiunii anvelopei.

9 Întreținere / reparații

Atenție

Înainte de a lucra la umflatorul de anvelope, deconectați-l de la rețeaua staționară de aer comprimat.

9.1 Întreținere

Perioada	Examinare
Înainte de fiecare operațiune	• Verificați poziția zero a manometrului
Săptămânal	• Verificați furtunul de umplere și mamelonul • Verificați racordul de aer comprimat **Dacă sunt detectate scurgeri sau uzură, înlocuiți piesele deteriorate.**
Semestrial	• Verificați indicatorul de umflare a anvelopei și conexiunea de aer comprimat pentru a vedea dacă există scurgeri. • Eticheta de calibrare de pe aparat mai este valabilă? Dacă nu, este necesară o nouă calibrare.

9.2 Reparare

Aparatul de umplere a pereților **ALF-Wandfüller** are o examinare națională de tip și este supus calibrării obligatorii în Germania și în majoritatea țărilor UE. Prin urmare, vă recomandăm să trimiteți aparatul de umplere a pereților **ALF-Wandfüller** la un comerciant sau producător specializat în caz de defecțiuni sau reparații.

9.3 Curățați filtrul din duza furtunului

Atenție

Înainte de a efectua orice lucrare la ALF®- Wandfüller deconectați-o de la alimentarea cu aer comprimat.

1. Deșurubați duzele furtunului cu o cheie cu capăt deschis de 22 mm.

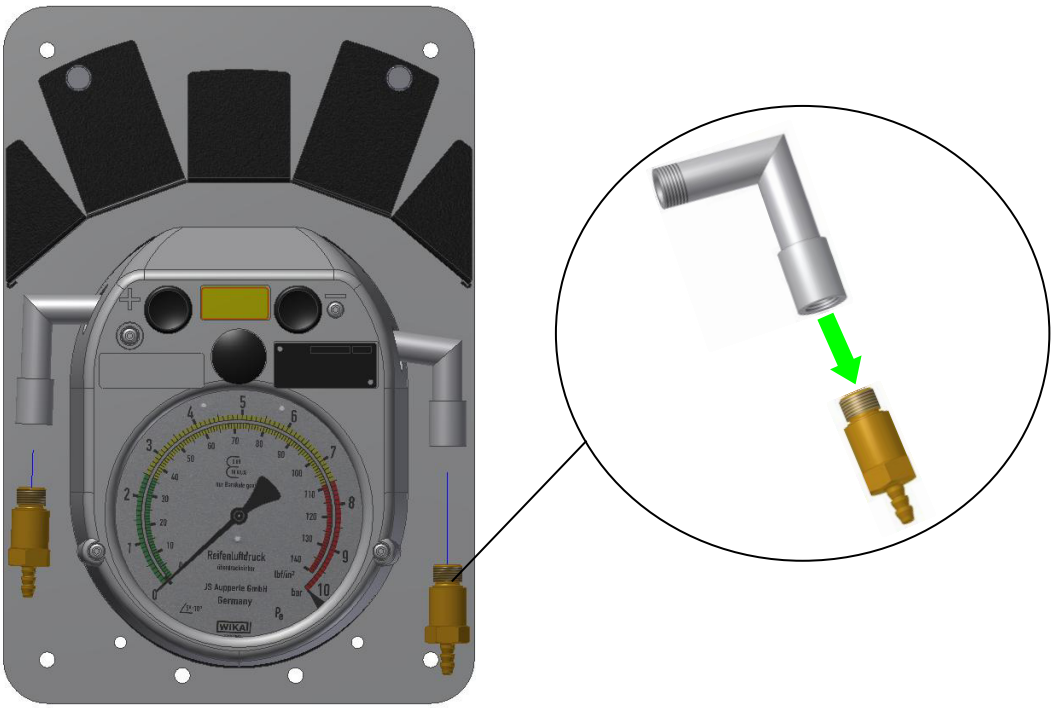

Indicație

Nu este necesar să scoateți furtunul pentru a deșuruba duza furtunului.

2. Luați duza furtunului în mână și priviți în orificiul din spate.

3. Îndepărtați inelul de fixare a firului trăgându-l în sus cu un clește.

4. Scoateți și curățați filtrul.

5. Pentru reasamblare, urmați pașii 1-4 în ordine inversă.

Atenție

Asigurați-vă întotdeauna că inelul de etanșare negru nu este pierdut în timpul asamblării sau dezasamblării.

Indicație

Din motive de etanșeitate, vă recomandăm să instalați o garnitură nouă între duza furtunului și carcasa de control.

10 Garanție

Domeniul de aplicare și perioada de garanție sunt reglementate în termenii și condițiile de vânzare și livrare ale producătorului. Cererile de garanție și de răspundere sunt întotdeauna supuse instrucțiunilor de utilizare valabile la momentul livrării, cu excepția cazului în care se convine altfel. Următoarele se aplică în plus față de termenii și condițiile de vânzare și livrare:
Nu se acceptă nicio garanție sau răspundere pentru daunele cauzate din următoarele motive, în măsura în care acest lucru este permis:

- Nerespectarea instrucțiunilor de utilizare.
- Piese care au fost deteriorate prin forță de către client sau terțe părți.
- În cazul în care, fără acordul nostru scris, clientul sau o terță parte a modificat sau a efectuat reparații neautorizate la aparat.
- Dacă au fost utilizate echipamente suplimentare sau materiale de operare nerecomandate de noi, iar clientul nu face dovada că defectul reclamat nu se datorează acestora.
- Dacă deteriorarea este cauzată de forță majoră, de apă, de incendiu sau de conectarea aparatului la conexiuni incorecte de aer comprimat, apă și curent.
- de către personalul de exploatare și de întreținere al operatorului care nu a fost instruit corespunzător și care nu a primit instrucțiuni suficiente.
- Atunci când utilizați piese de schimb neoriginale.
- Dacă lucrările de întreținere și service necesare nu au fost efectuate în mod regulat.
- Dacă nu sunt respectate normele de siguranță din secțiunile 2.2 și 2.3.
- Dacă produsul nu este utilizat conform destinației, dacă este instalat sau pus în funcțiune incorect sau dacă este utilizat într-un mod neautorizat.
- În cazul în care utilizarea prevăzută nu este garantată și indicatorul de umflare a anvelopelor nu este utilizat în conformitate cu condițiile de utilizare convenite prin contract.
- Dacă sigiliul de calibrare a fost deteriorat sau îndepărtat.

Operatorul este responsabil pentru respectarea acestor dispoziții:

- Că sunt respectate normele de siguranță în conformitate cu secțiunile 2.2 și 2.3.
- Că utilizarea necorespunzătoare, instalarea sau punerea în funcțiune incorectă și funcționarea neautorizată sunt excluse și că, în plus
- Utilizarea prevăzută este garantată, iar indicatorul de umflare a anvelopelor este utilizat în conformitate cu condițiile de utilizare convenite prin contract.

ALF - Wandfüller

ALF - Wandfüller

11 Preluare și reciclare

Preluarea aparatelor vechi

Simbolul alăturat înseamnă că aparatul vechi trebuie eliminat separat de deșeurile menajere. Vă rugăm să ajutați și să contribuiți la protecția mediului prin neeliminarea aparatului vechi împreună cu deșeurile menajere.

Indicație

Aparatele nu trebuie aruncate împreună cu deșeurile menajere. Vă rugăm să ne contactați pentru o eliminare corespunzătoare. Telefon: +49(0)7164 - 14717 - 0

12 Piese de schimb

12.1 Piese de schimb duză furtun

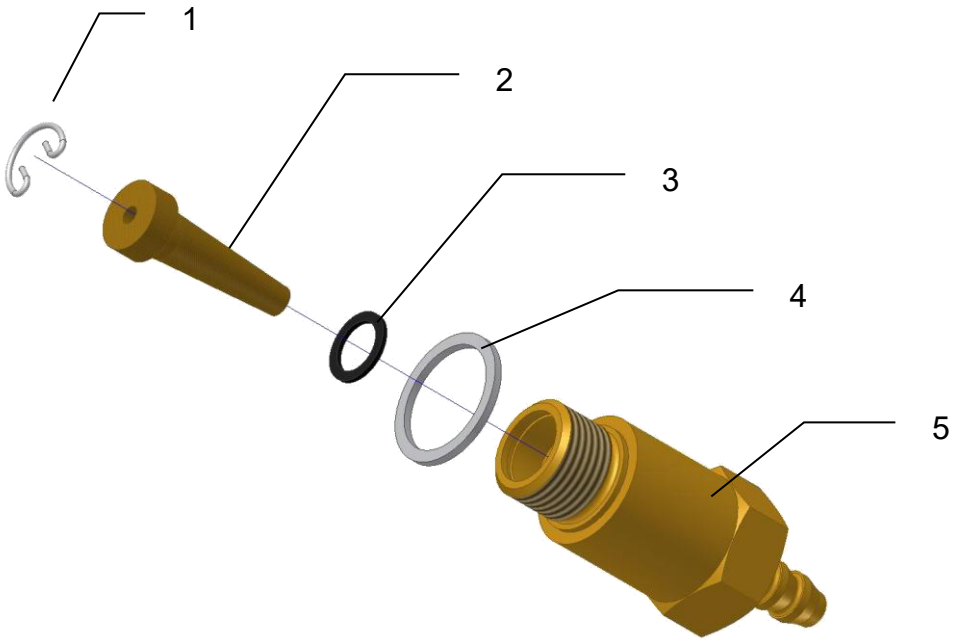

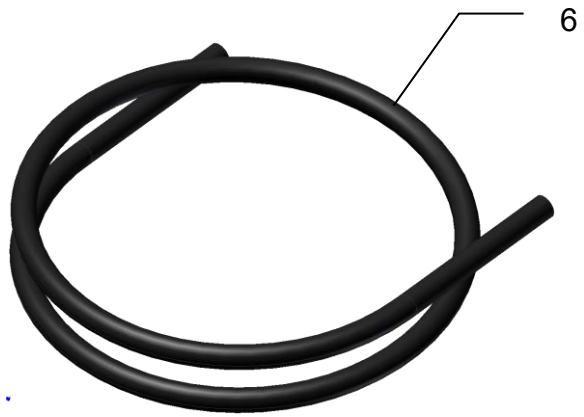

Imagine nr.	Piese de schimb articol nr.	Denumirea piesei de schimb	Cantitate
1	2039048	Inel de fixare sârmă	1
2	5062732	Filtru metalic	1
3	5166152	Garnitură plată	1
4	1237015	Inel de etanșare	1
5	5062724	Duză pentru furtun completă	1
6	5068367	Furtun	8 m

ALF - Wandfüller

12.2 Capac de protecție pentru piese de schimb

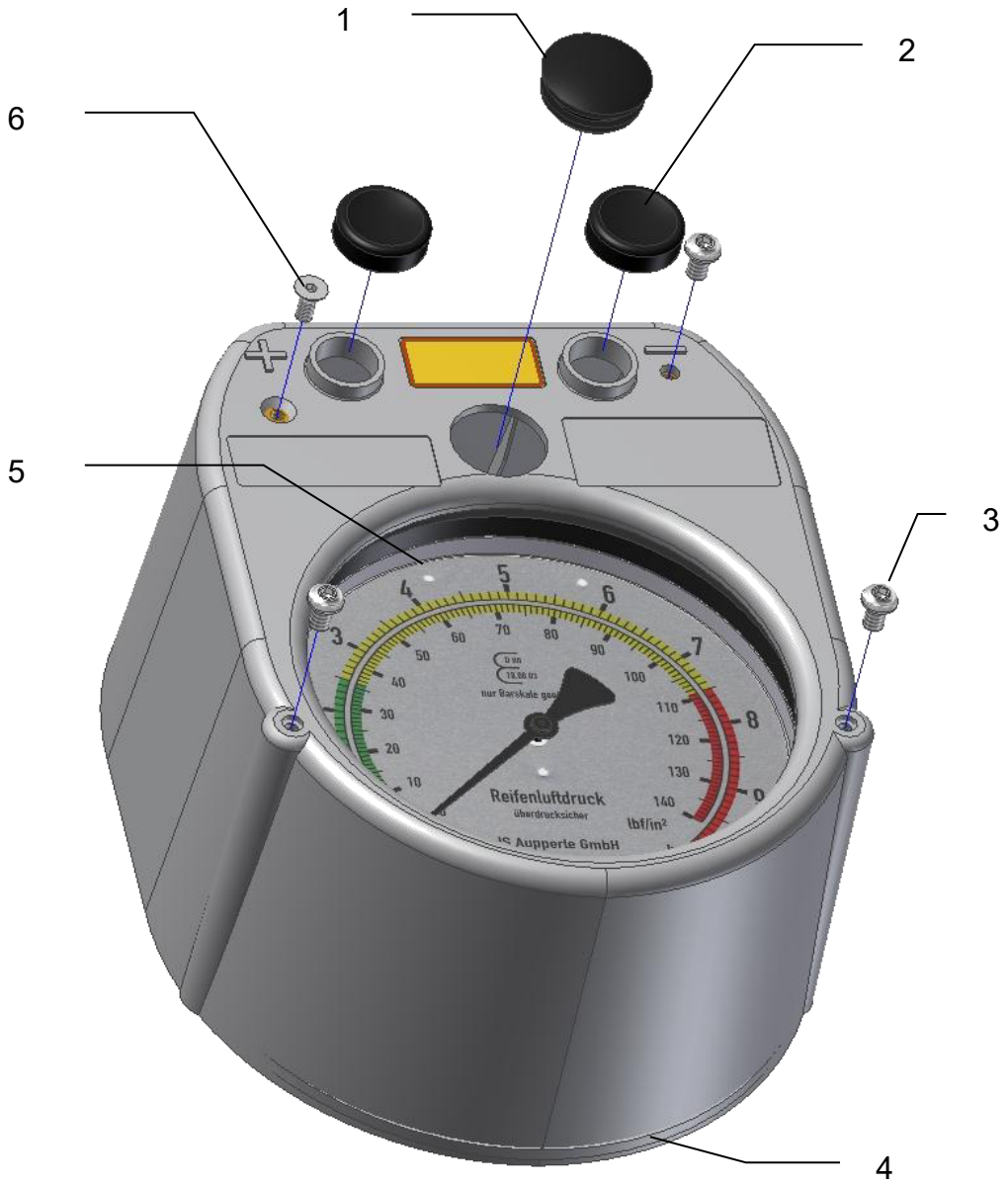

Imagine nr.	Piese de schimb articol nr.	Denumirea piesei de schimb	Cantitate
1	5800010	Dopuri lamelare	1
2	5062963	Buton de apăsare	2
3	1238252	Șurub cu cap Fillister	3
4	5800070	Capac de protecție gri	1
5	5094586	Manometru 10 bar	1
6	5906282	Șurub adâncit pentru capacul de protecție	1

12.3 Piese de schimb carcasă de control

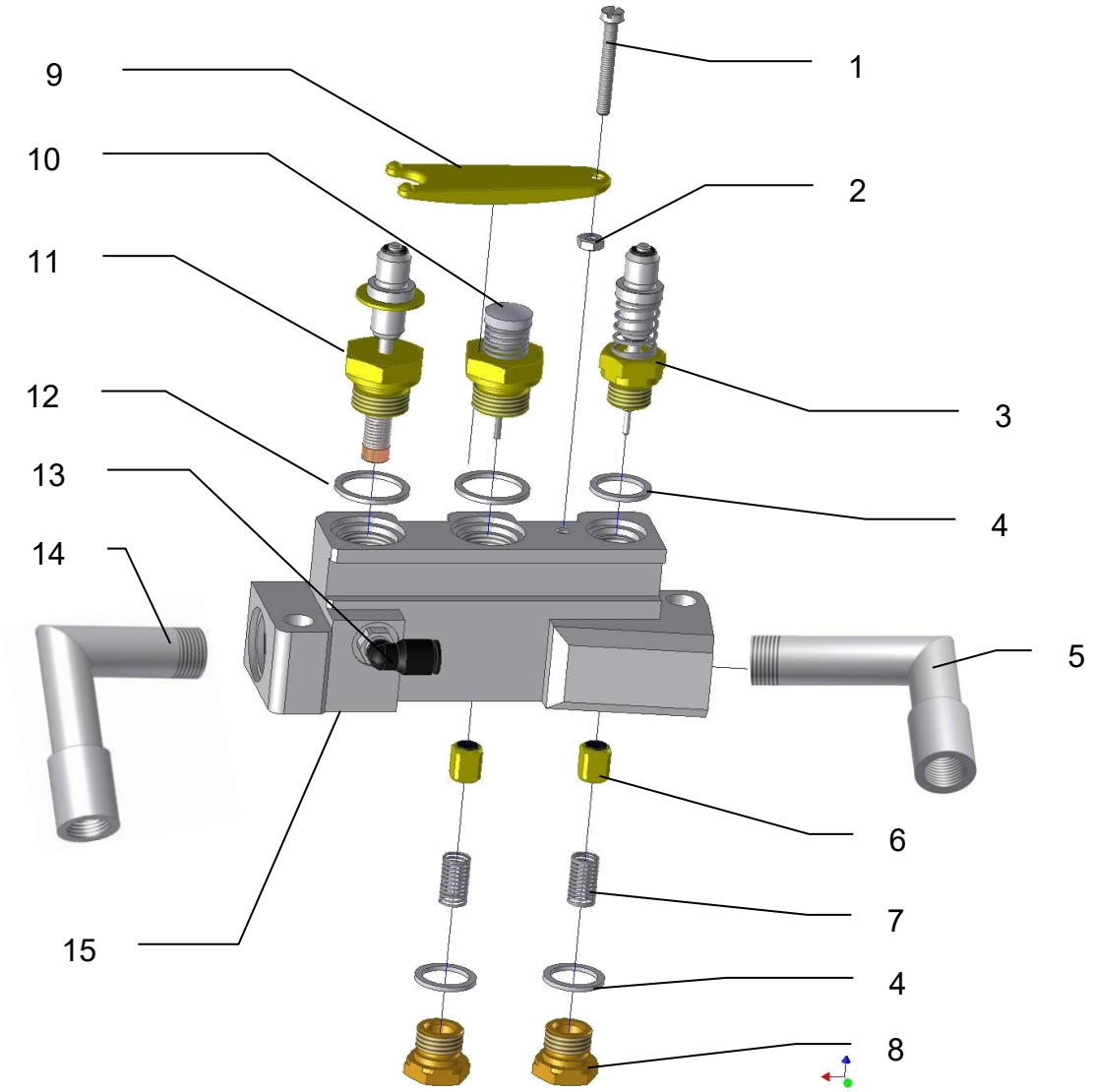

Imagine nr.	Piese de schimb articol nr.	Denumirea piesei de schimb	Cantitate
1	1238203	Șurub cu cap de brânză	1
2	1030170	Piuliță hexagonală	1
3	5063268	Buton de scurgere complet	1
4	1236991	Inel de etanșare	3
5	5800100	Partea de intrare unghiulară	1
6	5062898	Corpul supapei complet	2
7	5062591	Arc de compresie mic	2
8	5062823	Dop cu șurub	2
9	5062807	Pârghie din tablă	1
10	5063276	Butonul de testare complet	1
11	5063284	Buton de umplere complet	1
12	1237015	Inel de etanșare	2
13	5275201	Racord cu șurub în unghi	1
14	5800090	Partea de ieșire unghiulară	1
15	5068713	Goliți carcasa de control	1
	5800280	Carcasă de comandă completă	1

ALF - Wandfüller

12.4 Piese de schimb panou spate/ suport furtun

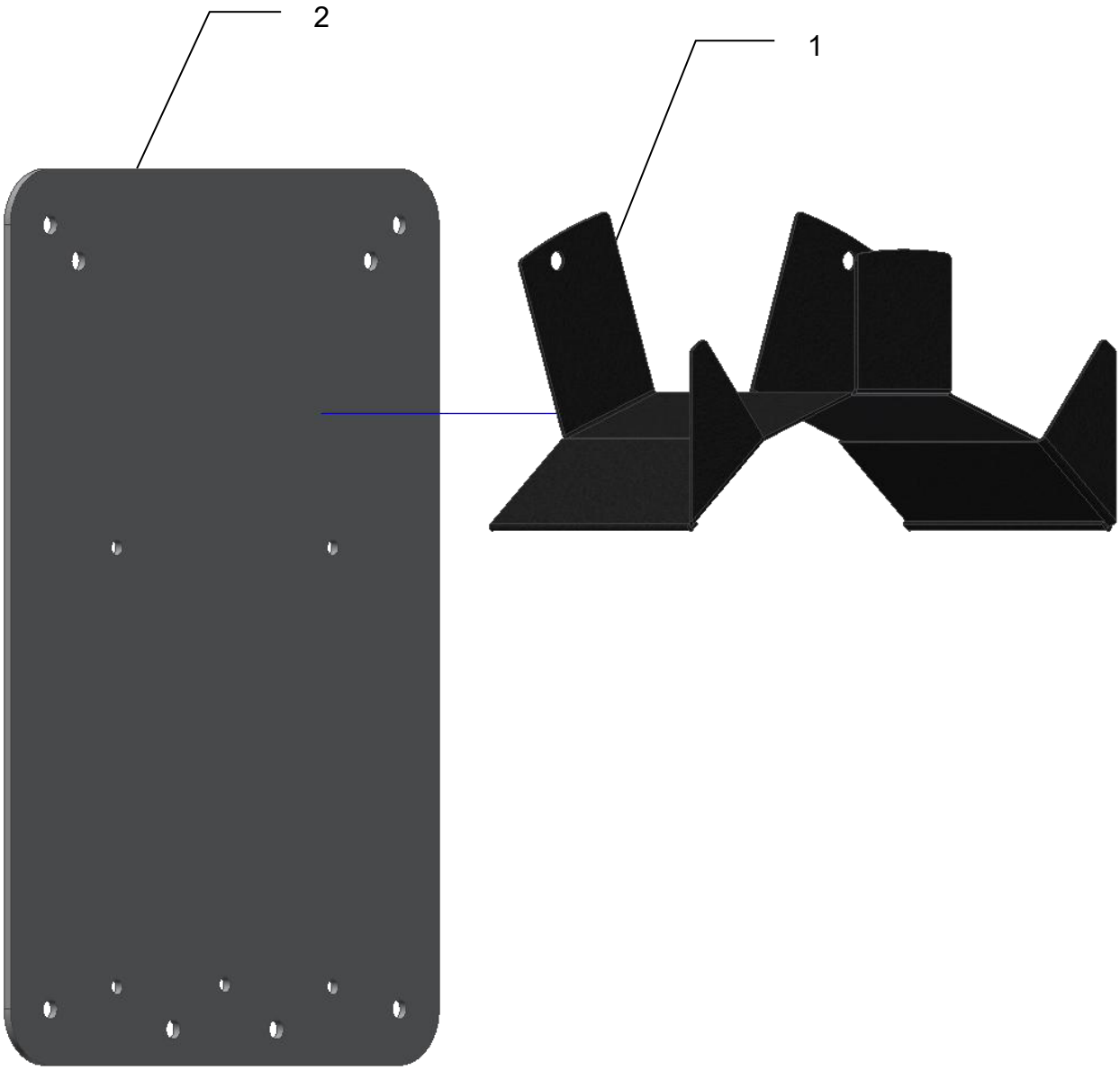

Imagine nr.	Piese de schimb articol nr.	Denumirea piesei de schimb	Cantitate
1	5061727	Suport pentru furtun	1
2	5069174	Placă de montare pe perete pentru umplerea peretelui	1

Alte produse și magazinul nostru
magazin de piese de schimb pot fi găsite la:
www.js-aupperle.de